SturdiペットキャリーPRO 2.0

取扱説明書（各サイズ共通）Ver1.0

使用上の重要な情報が書かれています。ご使用の前に説明書をよくお読みになり、正しくお使いください。
説明書はお使いになる人がいつでも確認できるように大切に保管してください。

●仕様変更により予告なく外観や使用方法が変わる場合がありますので予めご了承ください。

注意事項

●本製品はペット用キャリーバッグです。ペット以外、本来の用途以外に使用しないでください。
●L サイズは 12kg 以上、XL サイズは 15kg 以上のペットには使用しないでください。
●小さなお子様が中に入ったりして遊ばないようご注意ください。
●展開・折りたたみ時、ファスナーの開閉をする時は指や手、衣服を挟まないようご注意ください。
●一度に多数のペットを入れないでください。
●ペットの出し入れは安定した場所に置いて行ってください。
●ペットを入れたまま車内や日向に放置したりしないでください。熱中症になる危険性があります。特に夏場は短期間でも高温になりやすいので十分ご注意ください。
●本製品はペットの安全と健康を保証するものではありません。
●本製品は家庭用であり、業務用に製造されたものではありません。

初期不良や返品について

- 輸送中の破損について -

●開封時に商品の破損（ヒビが入っていた、割れや破れが生じていた等）があった場合はただちに商品を配達された運送会社の営業所へご連絡ください。

- 初期不良があった場合 -

●開封時に商品や部品に不良があった場合はお買い上げいただいた店舗へご連絡ください。
●ペットによる破損（ひっかき・噛みつきによる破れなど）は使用期間・回数に関わらず初期不良とはなりませんのでご注意ください。
●発送から交換品の到着までは数日かかりますので予めご了承ください。（お届け地域や天候により期間は前後します）

- 返品・返金について -

●返品・返金に関しては必ずお買い上げいただいた店舗へご連絡ください。

製品情報

【Lサイズ】
外寸：幅33×奥49×高33cm　重量：1.3kg　耐荷重：12kgまで
【XLサイズ】
外寸：幅36×奥55×高39cm　重量：1.5kg　耐荷重：15kgまで

【生産国】ベトナム　【主な材質】ポリエステル　【メーカー】Sturdi Products（アメリカ）

梱包内容物

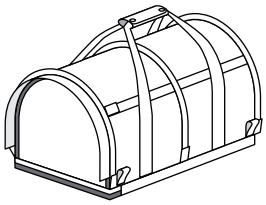

本体カバー：1個

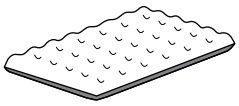

クッション：1枚

底板：1枚

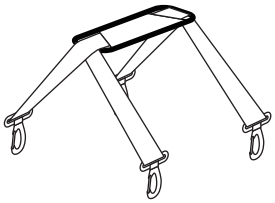

ショルダーベルト：1本
※本体に装着済み

補強バー：2本

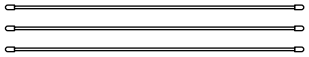

補強バー（長）：3本
※本体に装着済み

飛び出し防止
リード：1本

取扱説明書（本紙）：1枚

組み立て方

1 本体カバーを広げます。

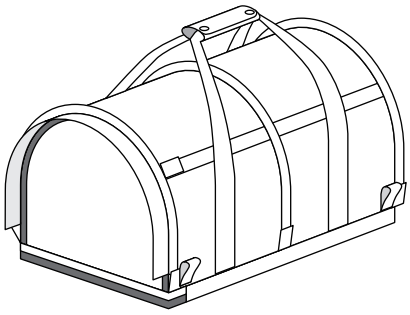

2 補強バーを入口上部の取り付け部（２ヶ所）に差し込み、閉じます。

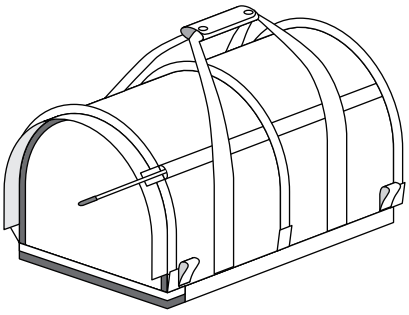

3 補強バーの先端が少しはみ出す場合があります。

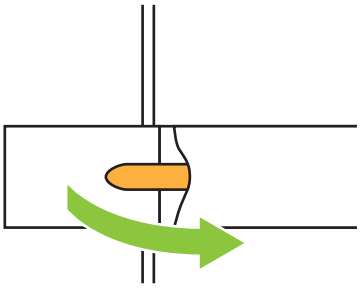

※不良品では無いので
そのまま閉じてください。

4 本体底部のファスナーを開き、底板を入れます。

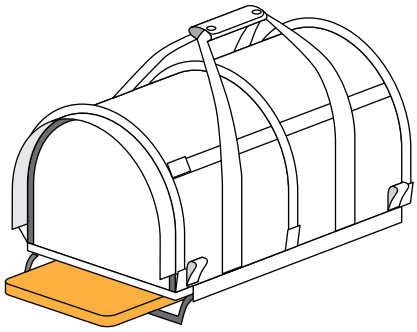

5 扉を開いて中にクッションを敷きます。

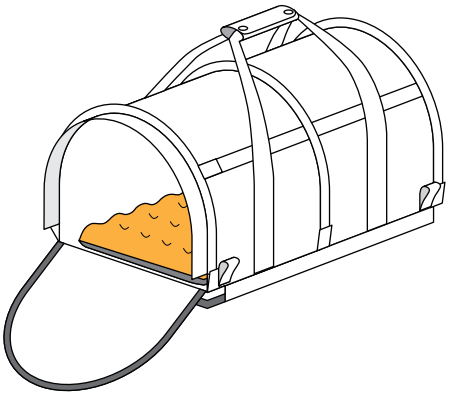

6 完成です。

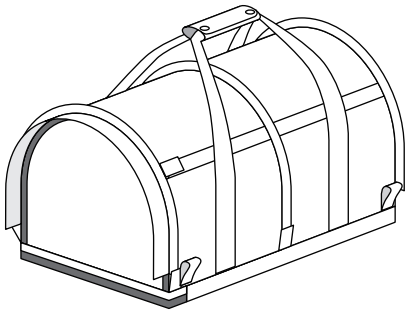

使い方

ショルダーベルトを使う

1 ショルダーベルトのフックを持ち手の付け根にあるリングに取り付けます

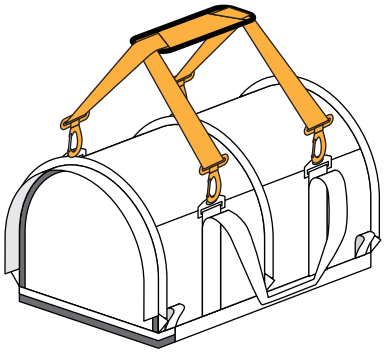

2 肩に掛けてご使用ください。

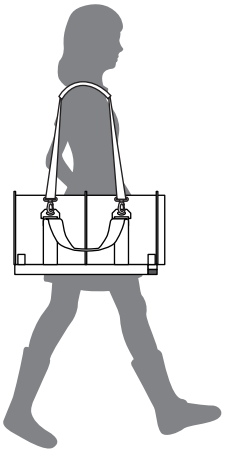

ブラインドについて

1 各ブラインドは巻き上げてベルクロで固定出来ます。
※メッシュ部分は固定できません。

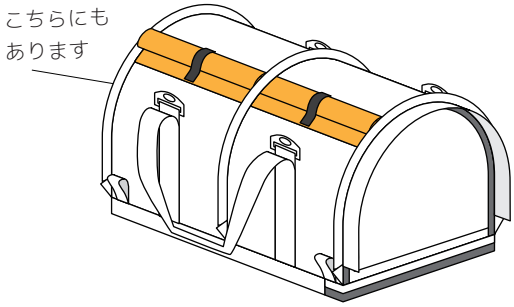

飛び出し防止リードについて

1 付属の飛び出し防止リードは入口横のリングに取り付けて使用します。

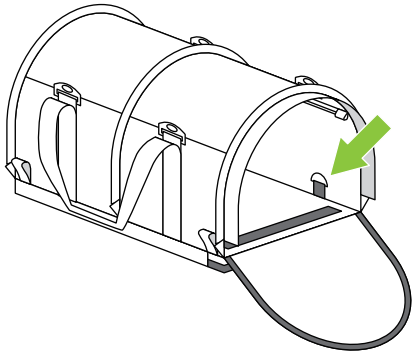

ファスナーフック

1 付属のフックでファスナーが開かない様に留められます。

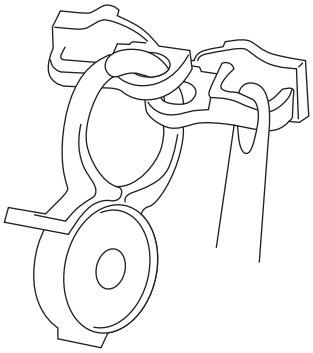

シートベルト用のリング

1 車の座席に乗せるときはシートベルトを側面のリングに通してください。

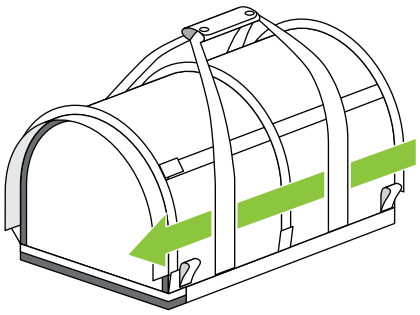

お手入れ方法

●長くお使いいただく為に、定期的に掃除を行ってください。
●普段のお手入れは、乾いた布巾で汚れを拭き取り、ブラシなどで毛やホコリを取り除いてください。
●本体カバーとクッションは洗濯機で洗うことが出来ます。洗濯機を利用するときは底板、飛び出し防止リード、補強バー（上部側面の２本とアーチ部分の３本、計５本とも）を取り外して、洗濯ネットに入れてから洗ってください。
●熱湯やシンナーなどの溶剤、金たわしなどは使用しないでください。

本体カバーに補強バー（長）を戻す時

1 補強バー（長）を本体カバーに入れるときは、マジックテープの部分も通してから入れてください。

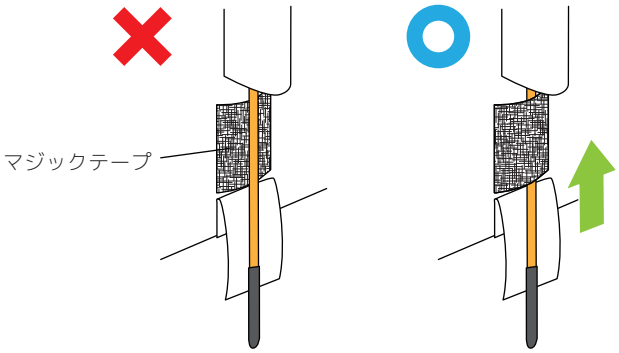

お問い合わせ先

●商品の返品・交換、返金に関しては必ずお買い求めいただいた店舗にご連絡ください。
●弊社直営店以外でご購入された商品の返品や返金に関してのお問い合わせには対応致しかねます。

【輸入元】
株式会社オーエフティー
〒666-0024
兵庫県川西市久代1-27-5
Tel:072-744-1017
E-mail:oft-info@onyx.ocn.ne.jp

【直営店】
OFT STORE
https://oft-store.com

『お問い合せ用フリーダイヤル』
0120-101-925
※平日の 9:30 ～ 20:00 まで

※大型連休、年末年始については弊社ホームページをご確認ください。