PGカートドライブシステム

取扱説明書 Ver1.0

使用上の重要な情報が書かれています。ご使用の前に説明書をよくお読みになり、正しくお使いください。説明書はお使いになる人がいつでも確認できるように大切に保管してください。

本取扱説明書は大切に保管してください

安全上の警告と注意

火災や感電、またはケガを防止するために必ず以下の点をお守りください。

●窒息等の危険があるので、お子様やペットが梱包用のビニール袋で遊ばないようご注意ください。
●本製品はペット用カートです。ペット以外、本来の用途以外に使用しないでください。
●組み立てる際は、安全に作業できるように広い場所で行ってください。小さなお子様やペットがいないところで組み立ててください。
●本製品の下に入らないでください。特に小さなお子様や犬、猫にはご注意ください。
●展開、収納の際は指や手を挟まないよう十分注意してください。また、使用中はむやみにフレームやジョイントに触れないでください。
●ご使用の前に必ず破損や異常がないかを確認してください。使用前や使用中に破損や異常が見つかった場合は直ちに使用をお止めください。
●コットの耐荷重は 20.4kg、荷物入れの耐荷重は 2.7kg までです。必ず耐荷重の範囲内でご使用ください。（全体の耐荷重も 20.4kg 以内でご使用ください。）
●座席にペットと一緒に荷物を乗せないでください。荷物が転がりペットを圧死させてしまう危険があります。
●ペットを座席に乗せるときには、必ず飛び出し防止リードを装着してください。リードの長さはペットが飛び出さない長さに調整してください。
●本製品には減速できるブレーキ機構はありません、必ず使用者が制動できる速度で操縦してください。
●階段や段差、石畳、砂利道の場所での無理なご使用はお控えください。転倒してしまう危険性があります。
●ぬかるみ、急な傾斜、水の中、濡れた床面などでは使用しないでください。滑って危険です。
●人が多く交通の激しいところや、道幅の狭いところで使用しないでください。また道路脇の斜面や段差から車輪を踏み外さないようにしっかりハンドルを握ってください。
●本製品は大切に取り扱ってください、万が一強い衝撃が加わった場合は、その場所に異常がないかしっかり点検してからご使用ください。
●風のあたる場所に置かないでください。サビの原因になります。
●ペットを乗せたまま、カートのそばを離れないでください。
●本製品は屋外用ですが、放置はしないでください。
●本製品は家庭用であり、業務用に製造されたものではありません。

梱包内容物

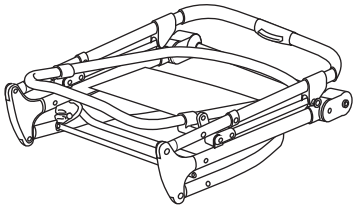

カートフレーム：1 個

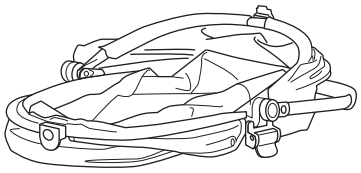

コット：1 個

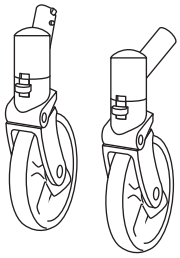

前輪：左右 1 個ずつ

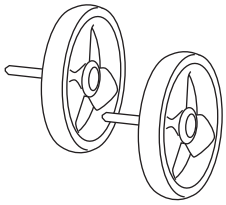

後輪： 2 個

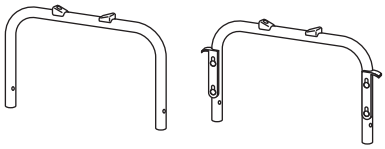

座席フレーム（上部）： 2 種類 1 個ずつ

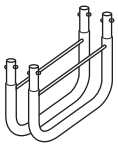

座席フレーム（下部）： 2 個

ドリンクホルダー : 1 個

初期不良や返品について

- 輸送中の破損について -

●開封時に破損があった場合はただちに商品を配達された運送会社の営業所へご連絡ください。

- 初期不良があった場合 -

●開封時に商品や部品に不良があった場合はお買い上げいただいた店舗へご連絡ください。

●発送から交換品の到着までは数日かかりますので予めご了承ください。（お届け地域や天候により期間は前後します）

- 返品・返金について -

●返品・返金に関しては必ずお買い上げいただいた店舗へご連絡ください。

コット（カゴ部分）の組み立て方

1 フレームを広げます。　※指や手を挟まないよう注意してください。

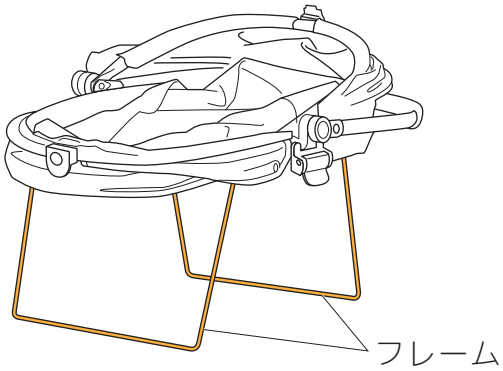

2 布部分を広げてベルクロをフレームに巻きつけるように留めて固定して完成です。
※側面に４ヶ所、裏面に４ヶ所あります。

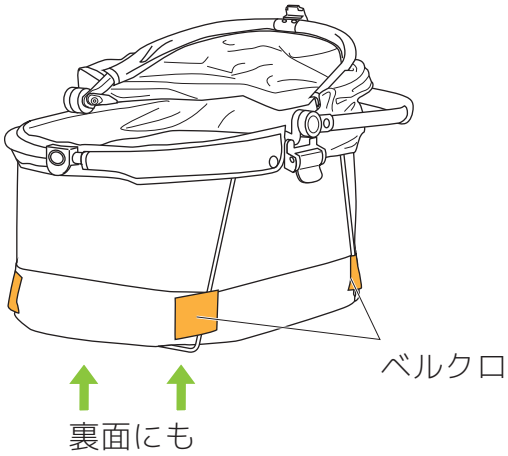

コット（カゴ部分）の使い方

1 ハンドルを倒す時は両脇のボタンを押しながら倒してください。

※ハンドルを固定できる角度は 90°のみです。

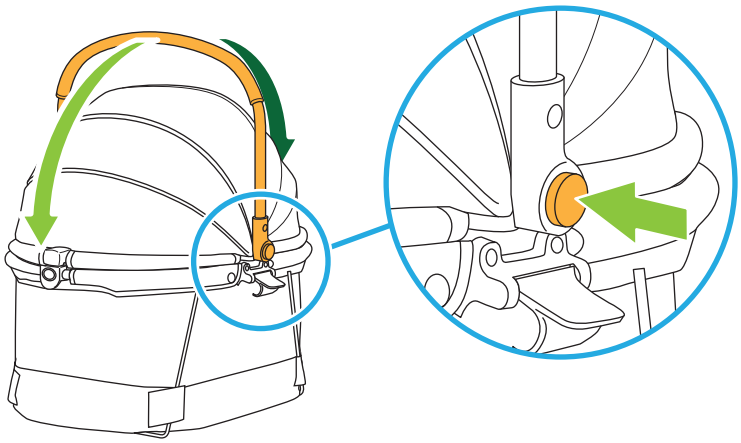

2 フードは前後に開くことが出来ます。開く時はボタンを押して開き、閉じる時はカチッと音がするまで閉じてください。

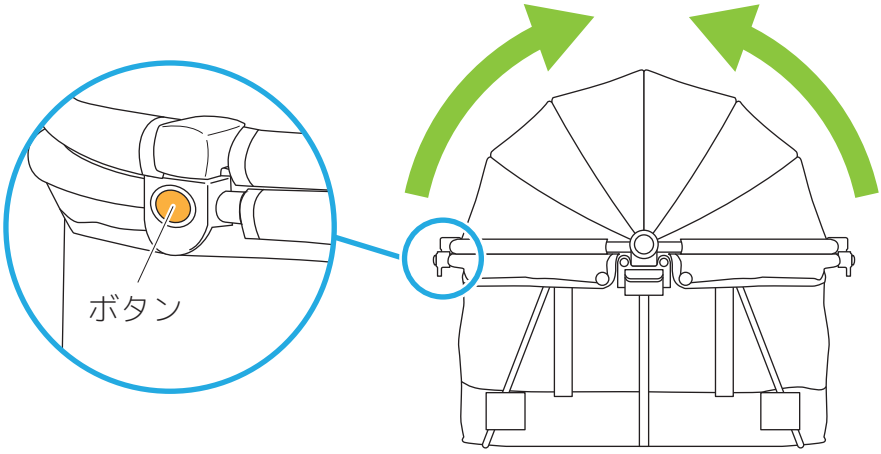

- 注意 -
フードの開きは途中で固定できません

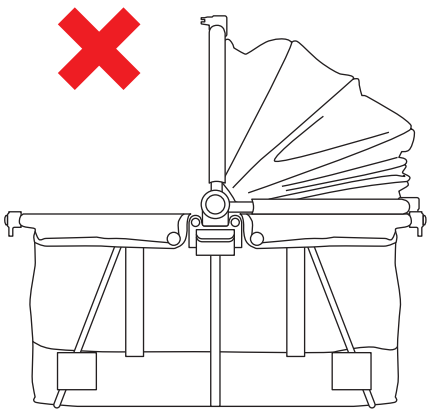

カートフレームの組み立て方

1 カートフレームを広げます。
ジョイント部分などに指や手を挟まない
よう注意してください。

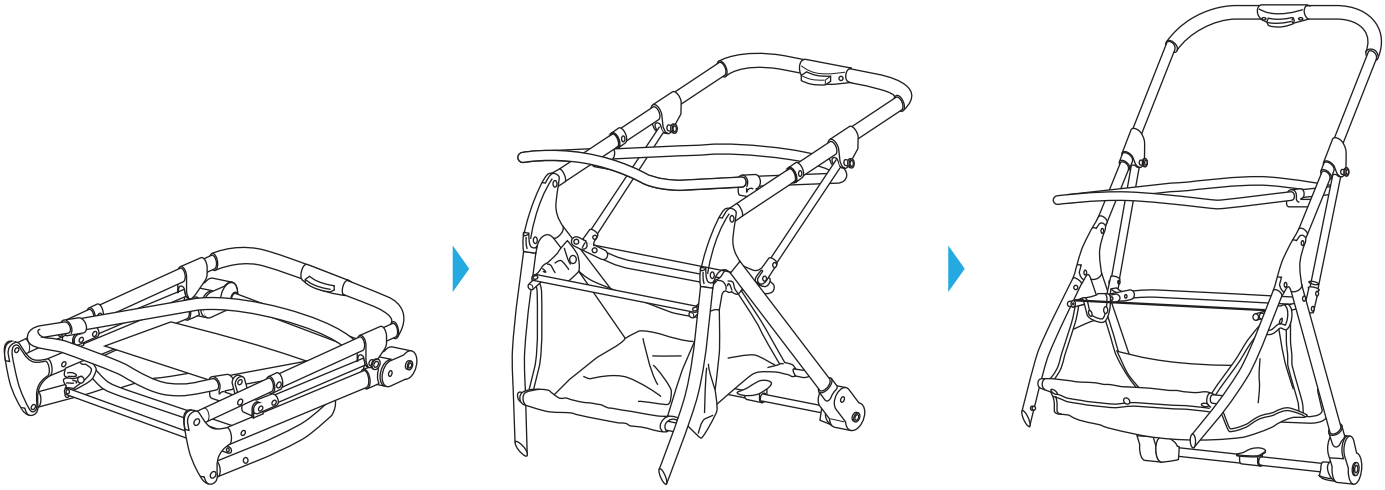

2 前輪を差し込みます。
※左右に注意してください。

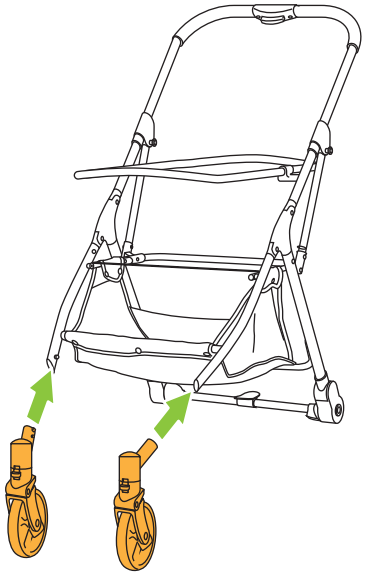

3 後輪をカチッと音がするまで差し込んで
完成です。

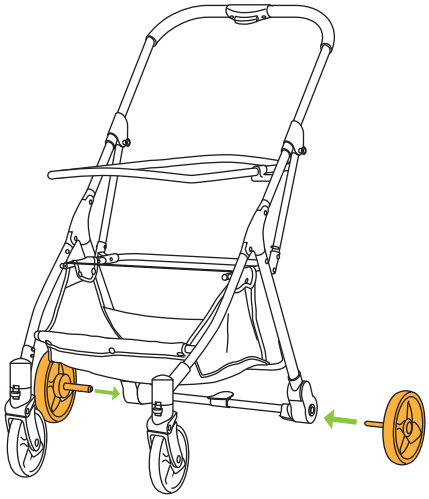

ドリンクホルダーの取り付け

※ドリンクホルダーはお好みでお取付けください。

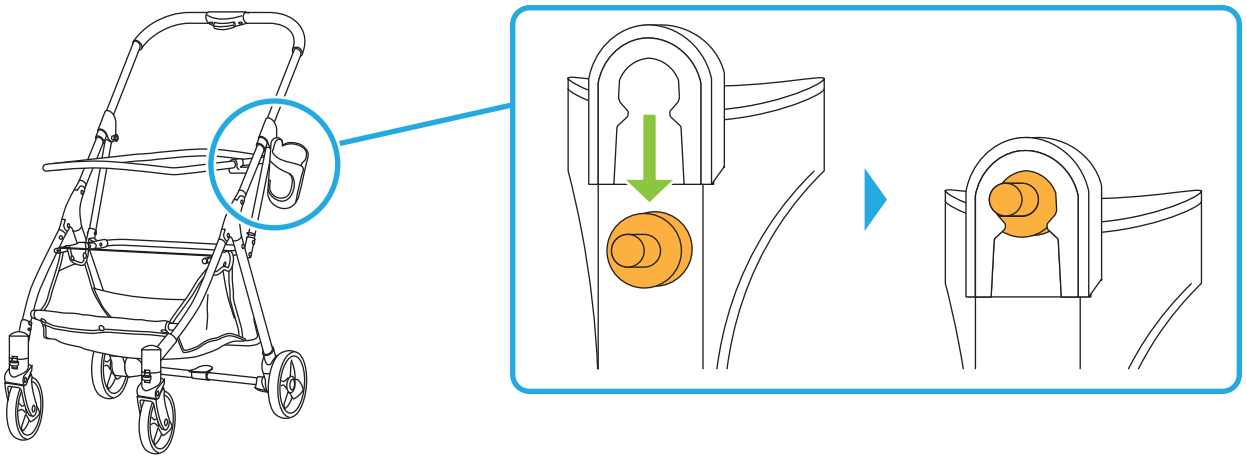

ペットカートとして使用する

● コットをカートフレームに取り付けます。
※コットが転落しないようにバックルでしっかりと固定してください。

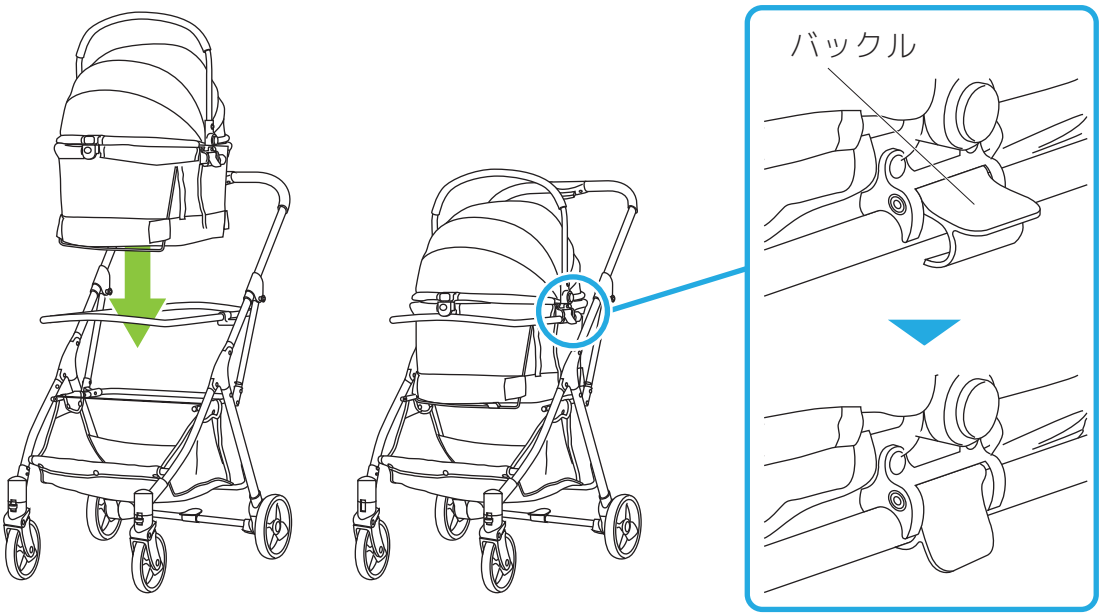

●耐荷重はコット：20.4kg、荷物入れ：2.7kg までです。必ず耐荷重の範囲内で使用してください。（全体での耐荷重も 20.4kg 以下で使用してください）
●本製品は屋内または舗装された平坦な道で使用してください。舗装されていない道、石畳や砂利など凹凸の激しい場所で使用すると思わぬ破損やケガの原因となる恐れがあります。
●ペットを乗せる時は必ず飛び出し防止リードを着用ください。通常の散歩用リードは中でペットに絡まる恐れがあるので使用しないでください。
●交通量や人通りの多い道では周囲の状況に十分注意して使用してください。
●本製品にブレーキ機能はありません。移動の際は走ったりせずに歩きながら使用してください。また、坂道での停車は危険ですのでお止めください。

耐荷重について

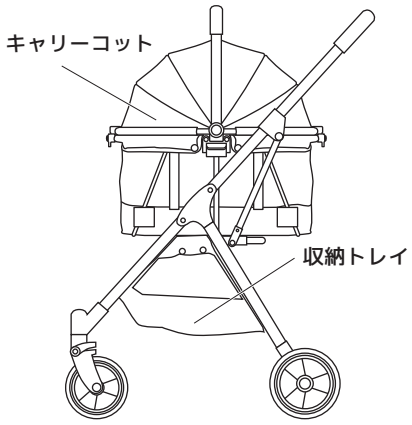

キャリーコット、収納トレイのペット及び荷物の合計重量が 20.4kg まで

その他注意事項

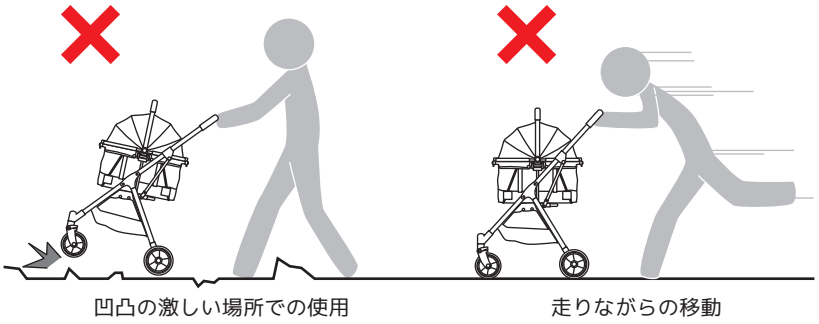

凹凸の激しい場所での使用　　走りながらの移動

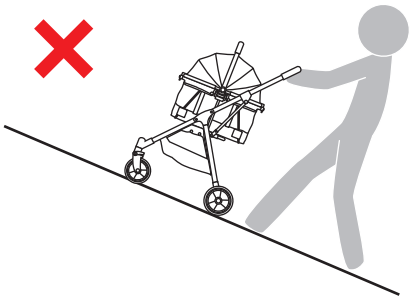

坂道での使用

座席フレームの組み立て方

1 座席フレームを組み立てます。
※レバーがある方を内側にしてください。

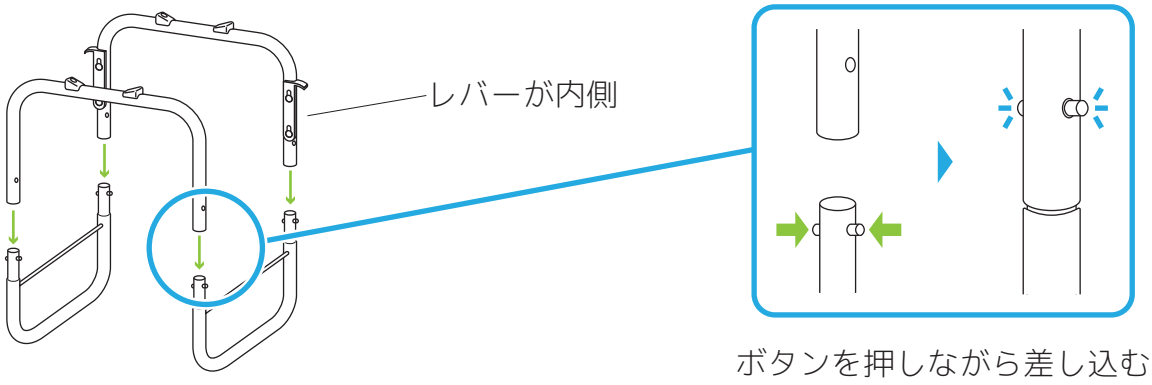

ペット用ドライブシートとして使用する

1 レバーを手順に従って降ろし、シートベルトを挟み込みます。
その後、逆の手順でレバーを戻します。

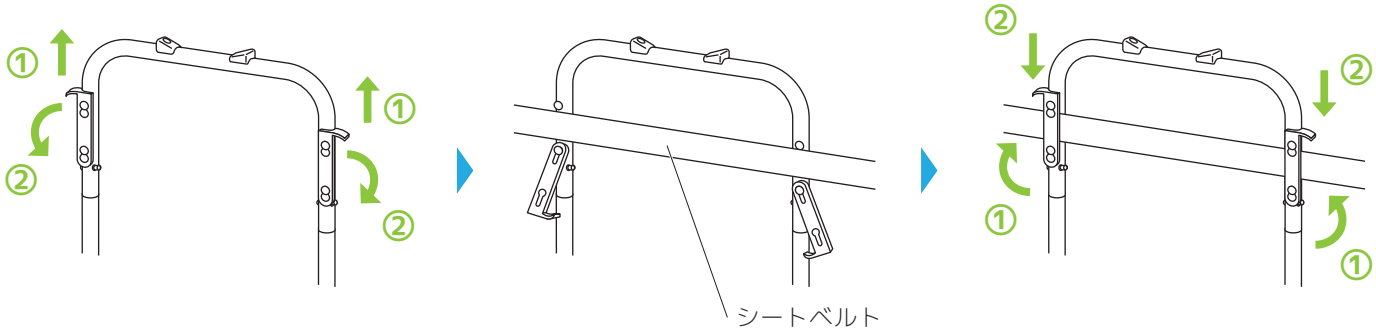

2 コットを座席フレームに乗せます。

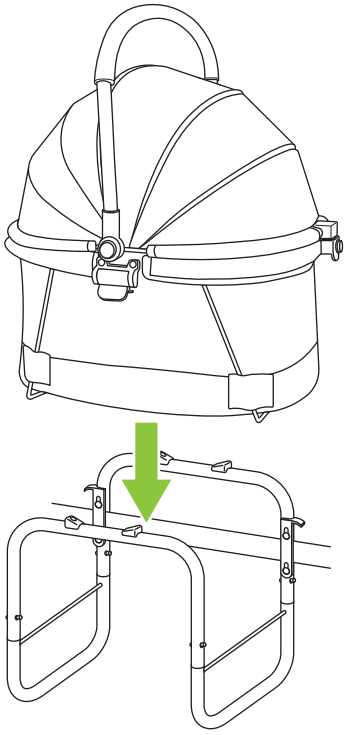

3 バックルで固定して完成です。

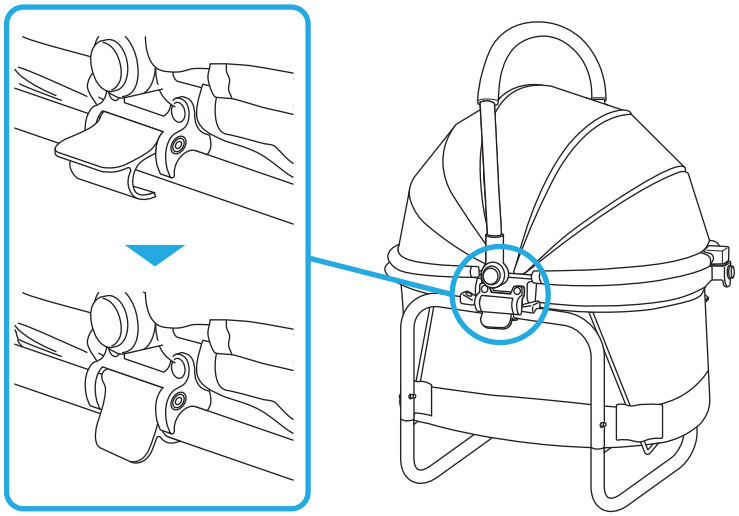

コットの取り外しについて

1 バックルを上に上げます。

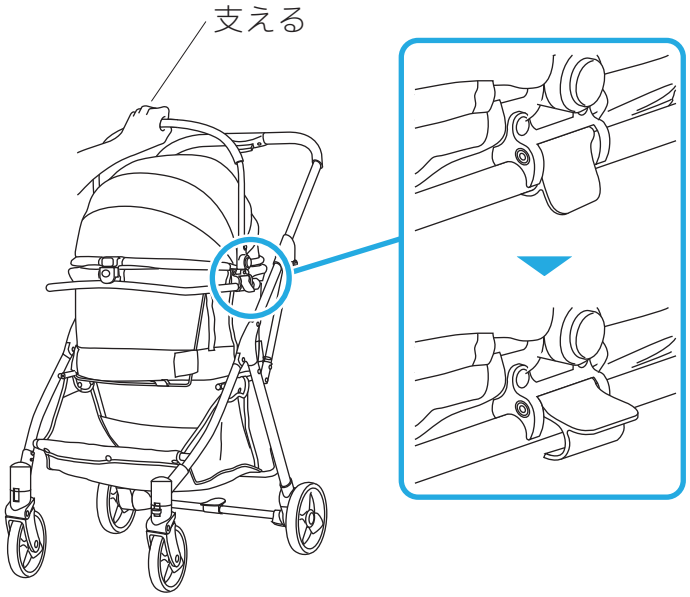

2 コットをフレームから外します。

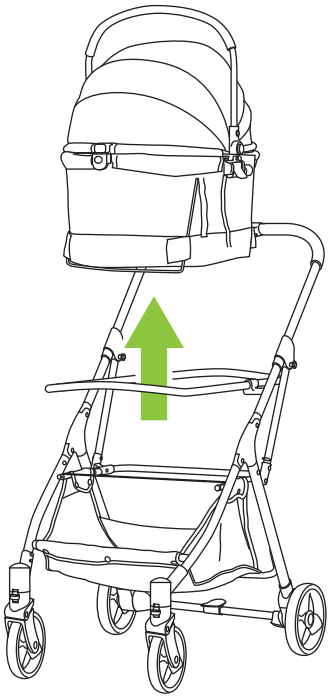

車輪の外し方

1 ボタンを押し込みながら前輪を抜き取ります。

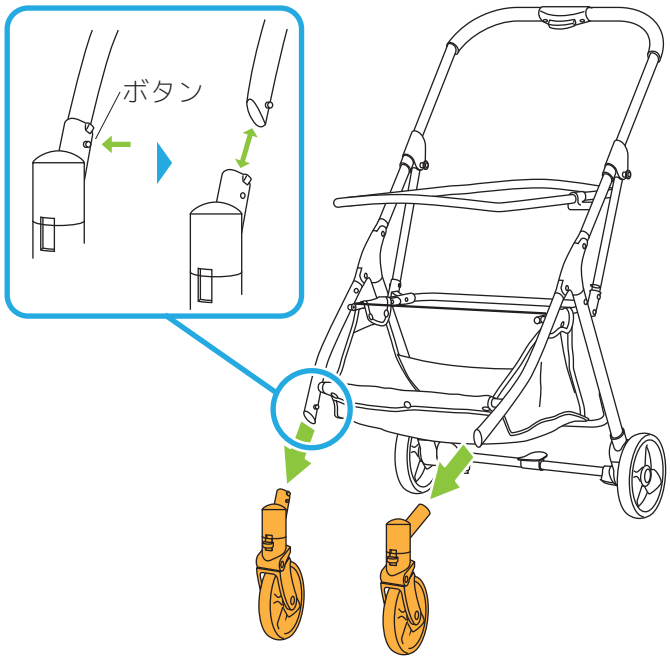

2 後輪の接続ハブの下に位置するスイッチを押しながら後輪を抜き取ります。

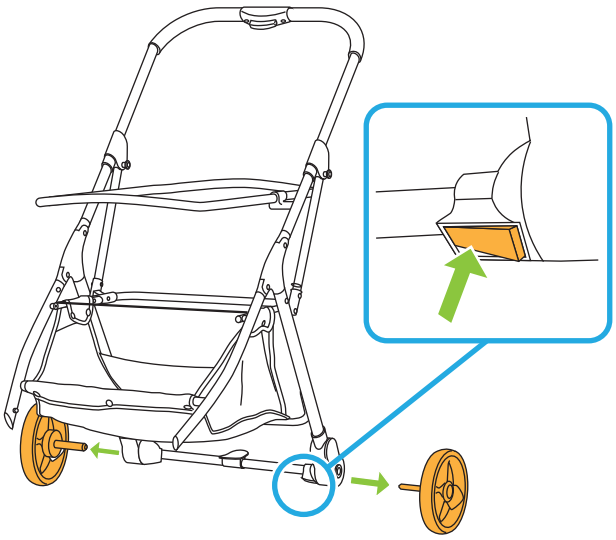

カートフレームの折り畳み方

● ハンドル中央のボタンを押しながら折りたたんでください。

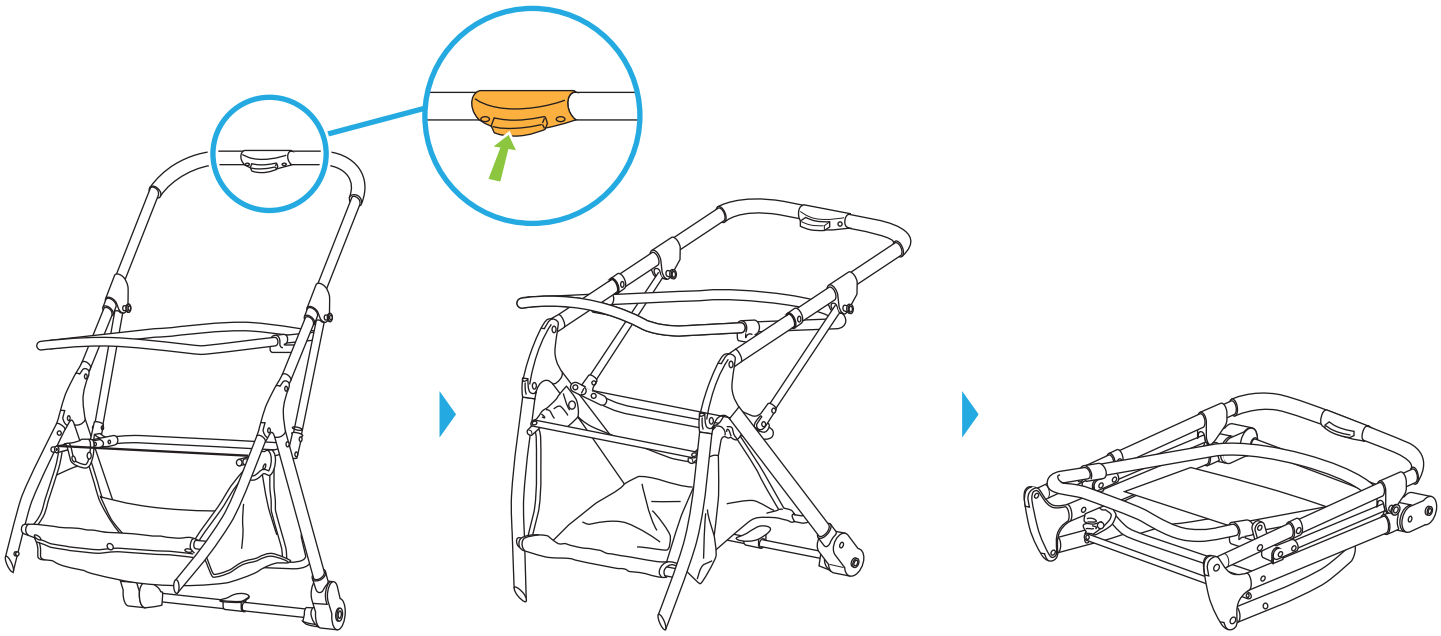

座席フレームの解体について

● ボタンを指で押し込みながら引き抜いてください。

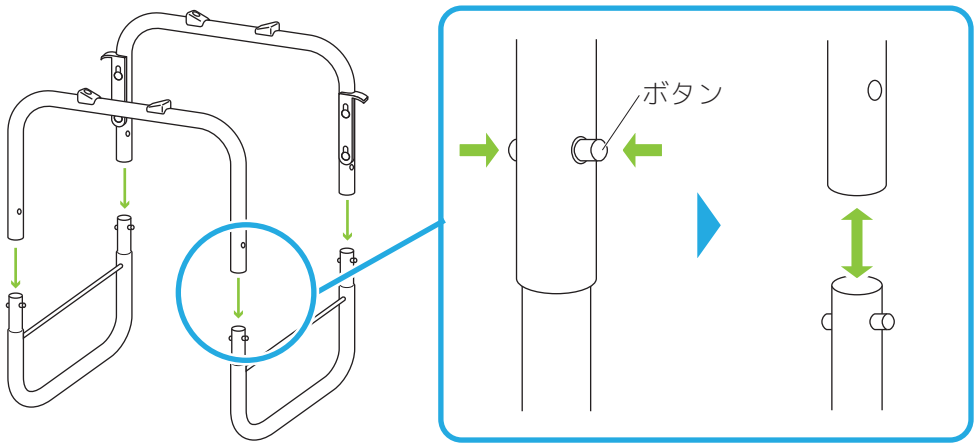

お手入れについて

●フレームや生地、底板などが汚れてしまった場合、薄めた中性洗剤に浸した布を硬く絞って拭き取り、風通しの良いところで陰干しをしてください。
●シンナーやベンジン、漂白剤などは使用しないでください。変色したり変形したりする原因になります。
●雨などにより車体や生地が濡れた場合は、乾燥したタオルなどで水気を拭き取ってから陰干しをしてください。
●車輪についた砂や泥は必ず落としてください。車輪が回らなくなる恐れがあります。
●車輪から軋むような音がでたり、回転しずらくなった場合にはシャフトとタイヤの接続部分に市販の潤滑油を少量注油してください。

製品情報

【コット】外寸（約）：幅 40.5× 奥 56× 高 58.5cm　重量 (約)：2.7kg
【カートフレーム】外寸（約）：幅 57× 奥 77× 高 101cm　重量 (約)：5.5kg
【座席フレーム】外寸（約）：幅 33× 奥 38.5× 高 31.5cm　重量 (約)：1kg

コット耐荷重 :20.4kg
荷物入れ耐荷重：2.7kg
材質：【フレーム類】スチール、ナイロン樹脂　【コット】ポリエステル
生産国：中国
メーカー：Pet Gear Inc.（アメリカ）

お問い合わせ先

●商品の返品・交換、返金に関しては必ずお買い求めいただいた店舗にご連絡ください。
●弊社直営店以外でご購入された商品の返品や返金に関してのお問い合わせには対応致しかねます。

【輸入元】
株式会社オーエフティー
〒666-0024
兵庫県川西市久代1-27-5
Tel:072-744-1017
E-mail:oft-info@onyx.ocn.ne.jp

【直営店】 OFT STORE
https://oft-store.com

『お問い合せ用フリーダイヤル』
0120-101-925
※平日、土曜の 9:30 ～ 17:00 まで

※大型連休、年末年始については弊社ホームページをご確認ください。