ibiyaya アウトドアペットワゴン

取扱説明書 Ver1.1

使用上の重要な情報が書かれています。ご使用の前に説明書をよくお読みになり、正しくお使いください。説明書はお使いになる人がいつでも確認できるように大切に保管してください。

本取扱説明書は大切に保管してください

安全上の注意

この内容を無視し、誤った使い方をすると重傷などの重大な事故につながったり、周囲の家財や製品本体に損害を与えてしまうことがあります。

●窒息等の危険があるので、お子様やペットが梱包用のビニール袋で遊ばないようご注意ください。
●本製品はペット用カートです。ペット以外、本来の用途以外に使用しないでください。
●組み立てる際は、安全に作業できるように広い場所で行ってください。小さなお子様やペットがいないところで組み立ててください。
●本製品の下に入らないでください。特に小さなお子様や犬、猫にはご注意ください。
●展開、収納の際は指や手を挟まないよう十分注意してください。また、使用中はむやみにフレームやジョイントに触れないでください。
●ご使用の前に必ず破損や異常がないかを確認してください。使用前や使用中に破損や異常が見つかった場合は直ちに使用をお止めください。
●耐荷重は 50kg です。必ず耐荷重の範囲内でご使用ください。
●座席にペットと一緒に荷物を乗せないでください。荷物が転がりペットを圧死させてしまう危険があります。
●本体前方のポケットに、収まりきらない量の物を詰め込まないでください。操縦の妨げになる事があります。
●カバーの上に物を置かないでください。フレームが歪んだり、破損してしまう原因になります。
●ペットを座席に乗せるときには、必ず飛び出し防止リードを装着してください。リードの長さはペットが飛び出さない長さに調整してください。
●踏み台が飛び出したまま走行しないでください。壁に擦ってしまったり、引っ掛けてしまうなど危険です。
●本製品を体の前に位置し、押して運ばないでください。操縦を誤ってしまい、事故につながってしまう危険があります。
●車や二輪車などで牽引しないでください。必ず手で引いて使用してください。
●本製品には減速できるブレーキ機構はありません、必ず使用者が制動できる速度で操縦してください。
●階段や段差、石畳、砂利道の場所での無理なご使用はお控えください。転倒してしまう危険性があります。
●ぬかるみ、急な傾斜、水の中、濡れた床面などでは使用しないでください。滑って危険です。
●火気や、暖房器具、ガスの側では使用しないでください。
●雨の日や雪の日には使用しないでください。床面が濡れていたり、凍っていたりなど、危険です。
●人が多く交通の激しいところや、道幅の狭いところで使用しないでください。また道路脇の斜面や段差から車輪を踏み外さないようにしっかりハンドルを握ってください。
●本製品は大切に取り扱ってください、万が一強い衝撃が加わった場合は、その場所に異常がないかしっかり点検してからご使用ください。
●使用しない場合は子供が遊ばないように、タイヤをロックしてください。思わぬ事故につながる危険性があります。
●潮風のあたる場所に置かないでください。サビの原因になります。
●ペットを乗せたまま、カートのそばを離れないでください。
●本製品は屋外用ですが、放置はしないでください。
●本製品は家庭用であり、業務用に製造されたものではありません。
●本製品はペットの安全と健康を保証するものではありません。

梱包内容物

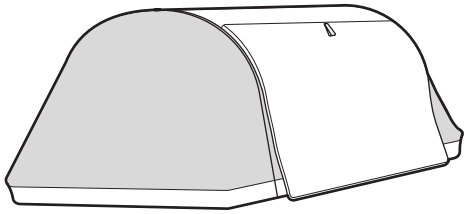

ルーフ x1

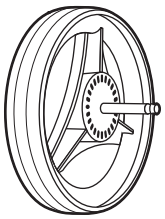

前輪 x2

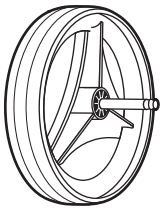

後輪 x2

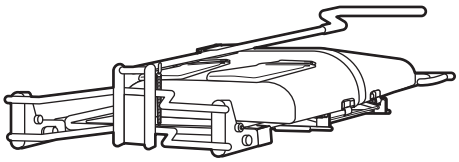

本体 x1

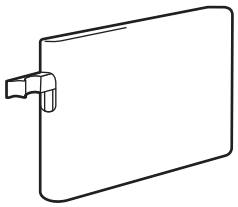

ドア x1

組み立て方法

1 **タイヤを取り付けます。**

※前輪と後輪のタイヤの違いを確認してから取り付けてください。

※ハンドルの付け根がある方が前です。

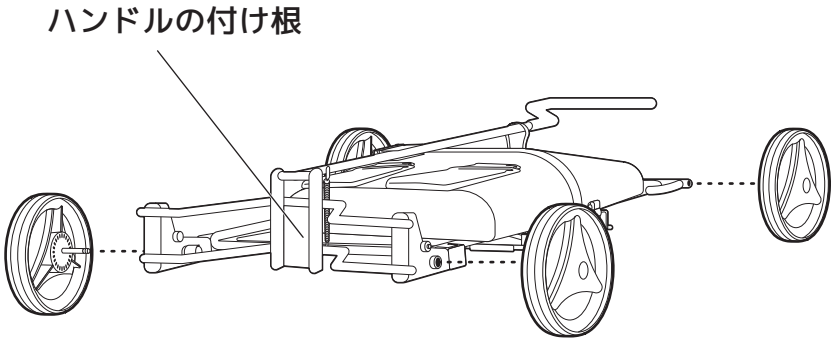

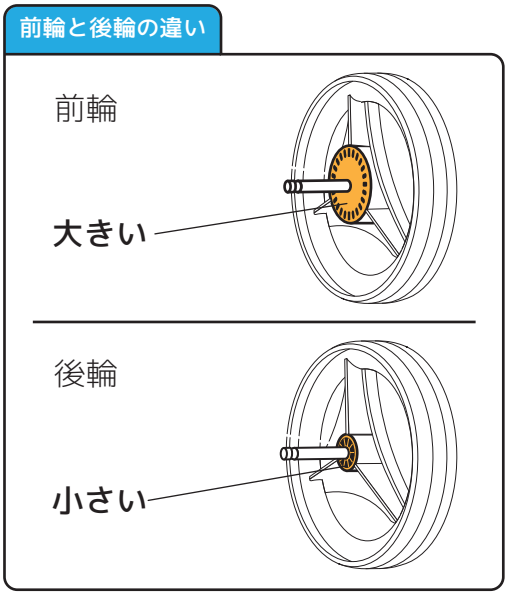

2 **ハンドルを固定している赤いベルトを外します。**

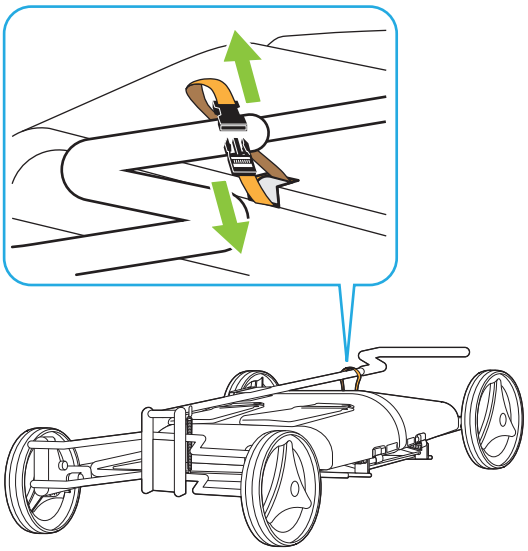

3 **本体の前後を起こします。**
※指を挟まないようにご注意ください。

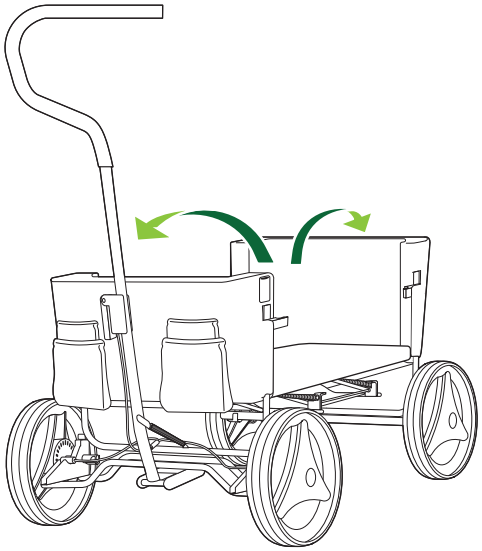

4 **内側に折り畳まれている板を起こします。**

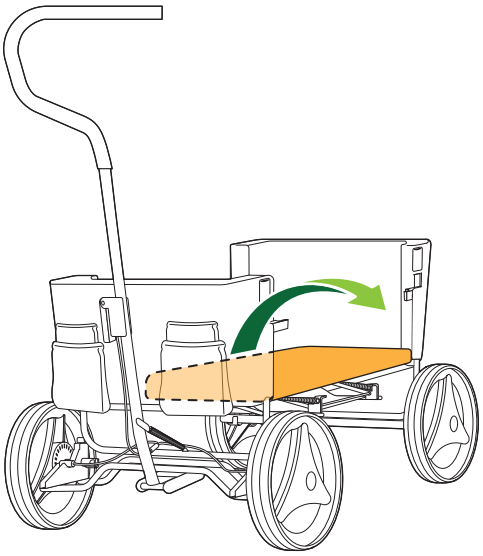

5 **留め具で固定します。**
※留め具は両端にあります。

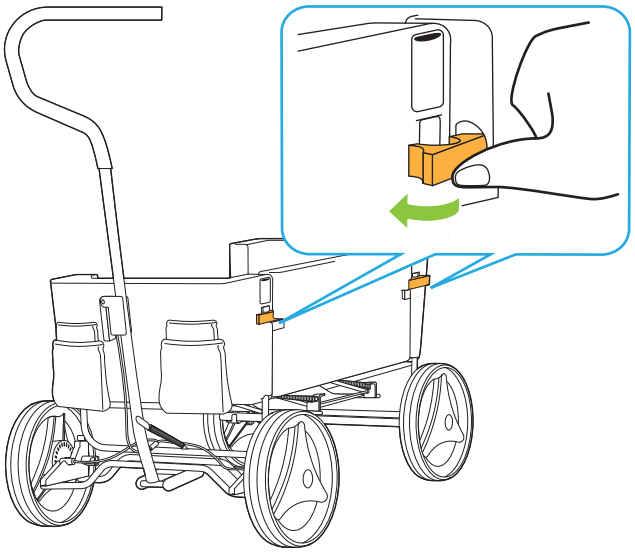

6 **ドアのフックを本体側の金具にはめ込みます。**
※ドアの向きにご注意ください。

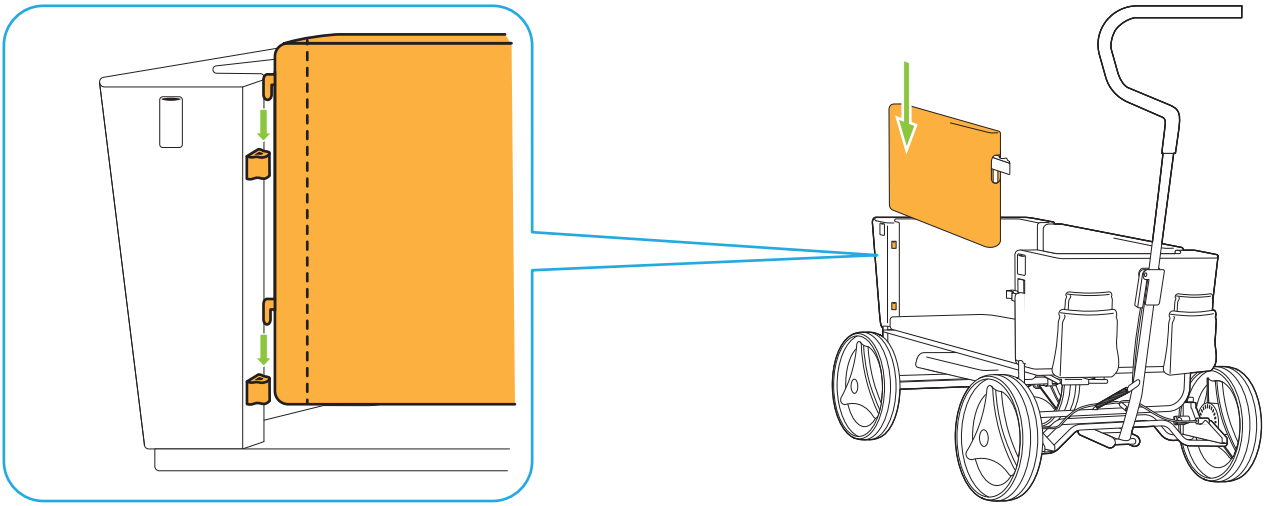

7 ドアについている留め具で固定し、完成です。

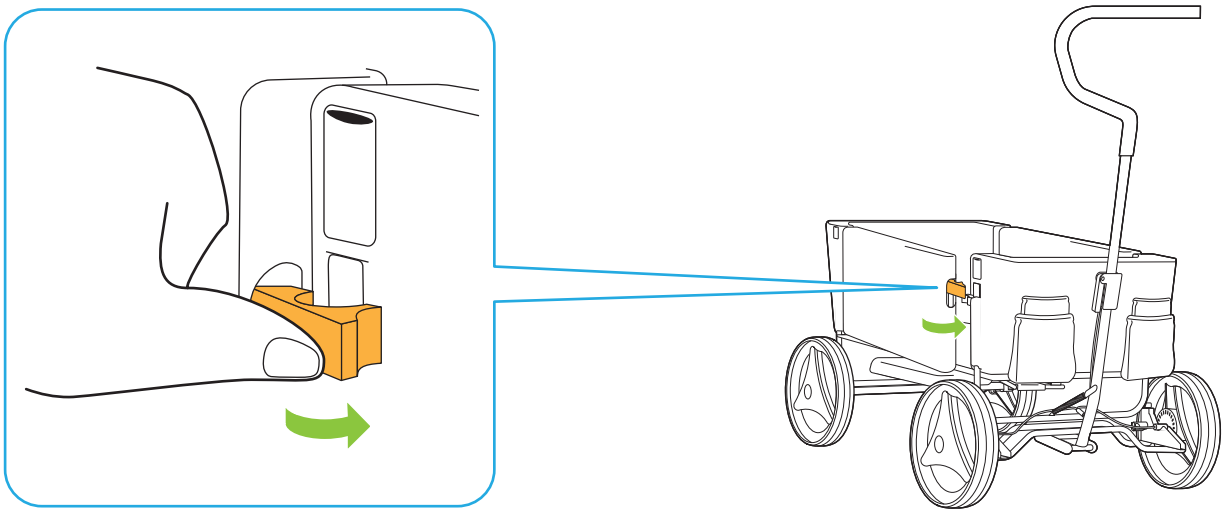

ルーフの取り付け ※ルーフはお好みでつけてください

1 ルーフを差し込みます。
※対応する箇所は全部で４箇所です。

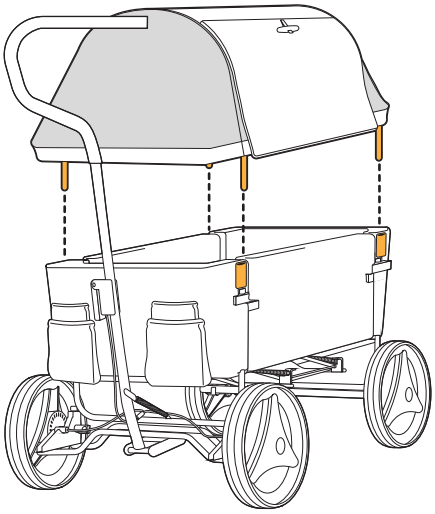

2 ファスナーを留めます。
※先に片方のファスナーを閉めると、ルーフの緊張が片方に寄り、反対側のファスナーを留めにくくなるのでご注意ください。

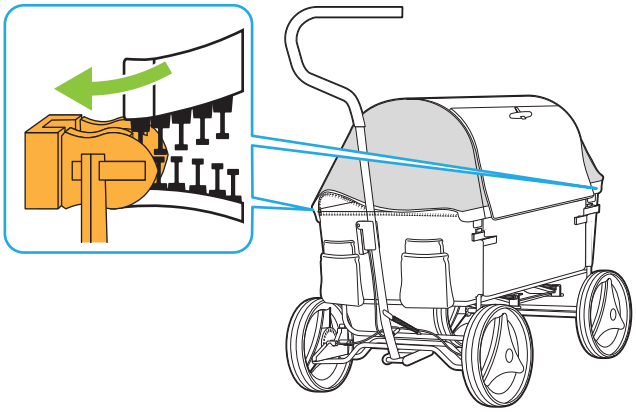

3 ルーフ前後のファスナーの金具が固定されていることを確認し、チャックを閉めます。

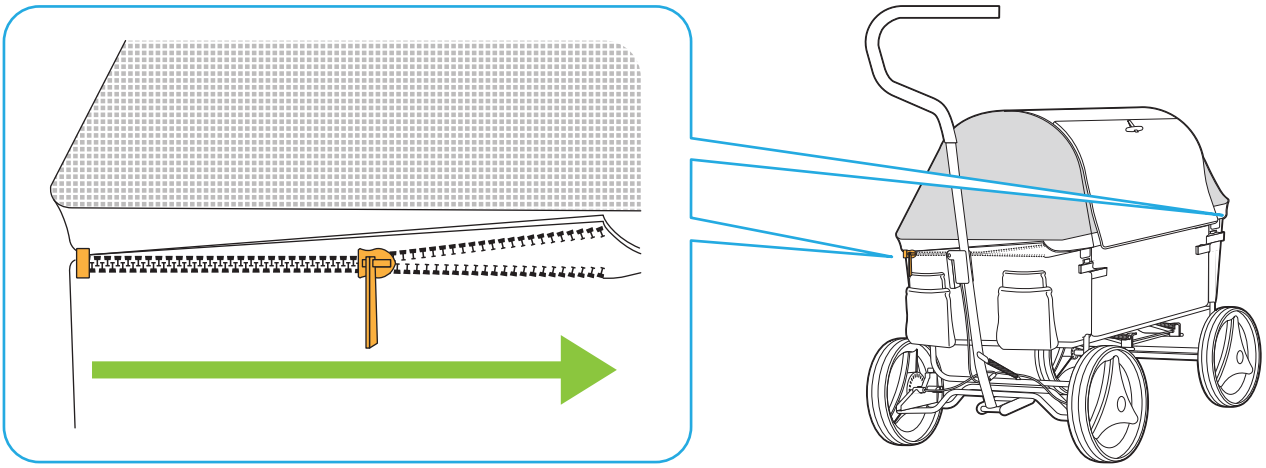

ルーフの窓について

●ブラインド

1 ブラインドを上に巻き上げ、ブラインドの裏側にあるゴム紐を表側の紐止めに引っ掛けます。

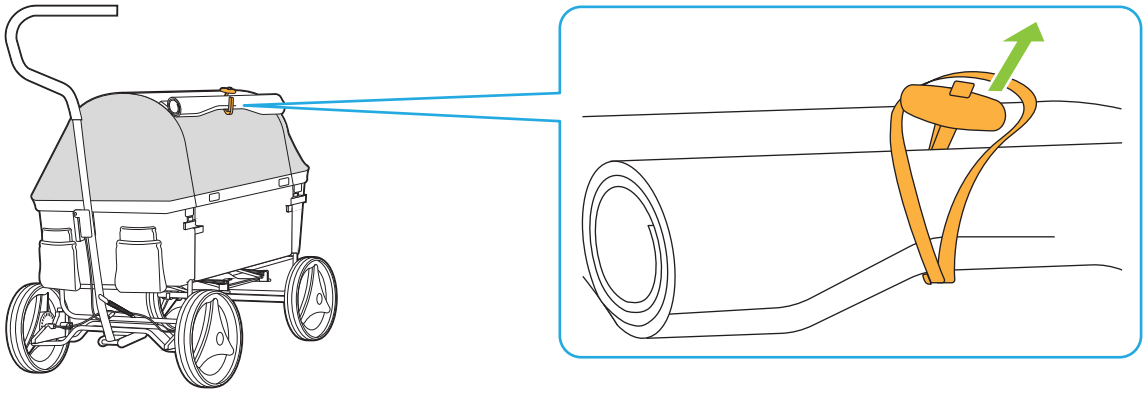

●メッシュ窓

1 メッシュ窓の両端についているファスナーを上げていきます。

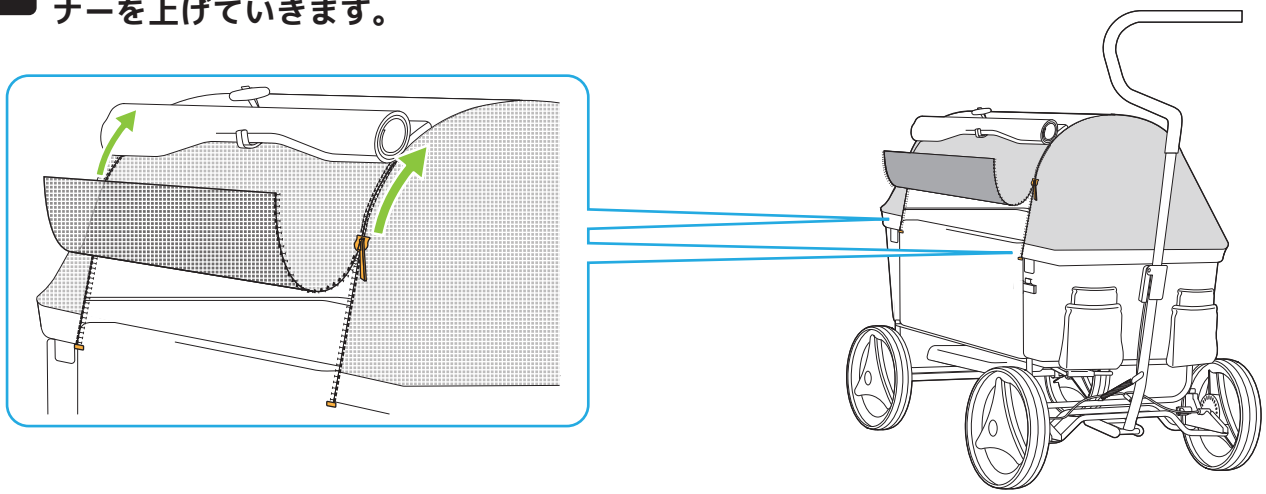

2 メッシュ窓を巻き上げ、裏側にあるゴム紐を表側の紐止めに引っ掛けます。

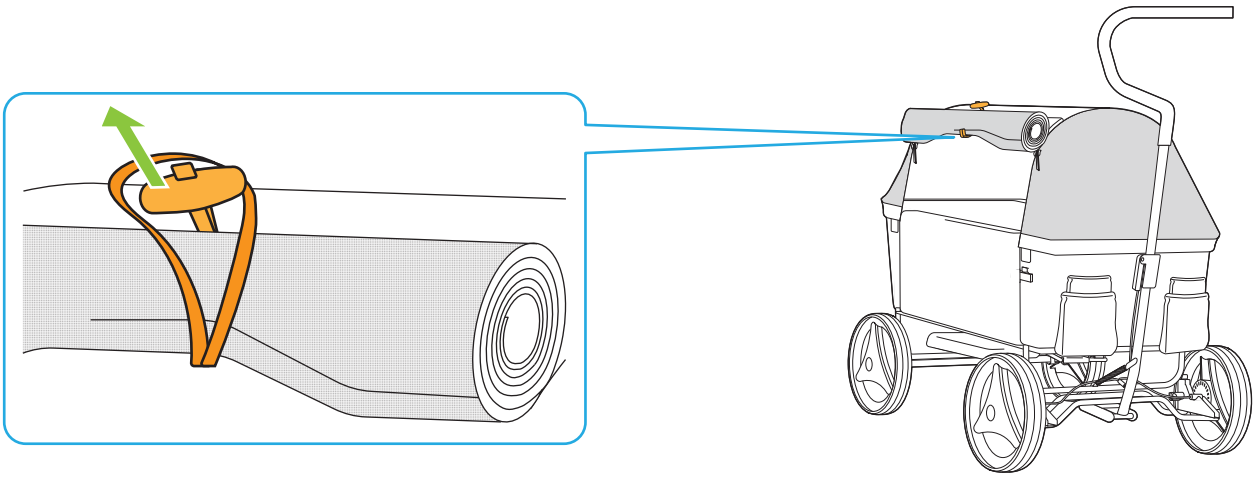

使用時の注意

●耐荷重は 50kg です。必ず耐荷重の範囲内でご使用ください。

●座席にペットと一緒に荷物を乗せないで下さい。

●踏み台が飛び出した状態で走行しないでください。

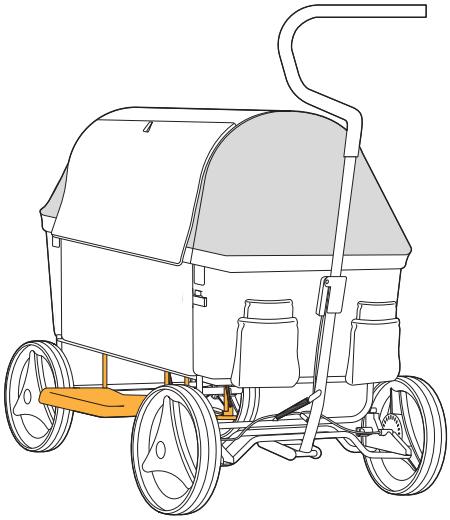

●車や二輪車などで牽引しないでください。必ず手で引いて使用してください。

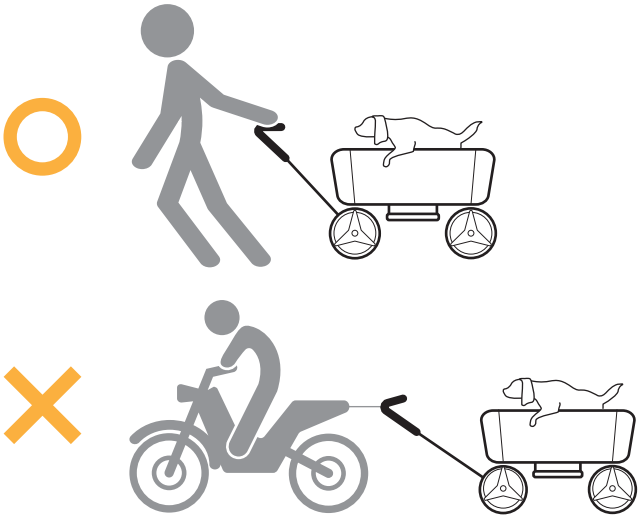

●階段や段差、石畳、砂利道の場所での無理なご使用はお控えください。

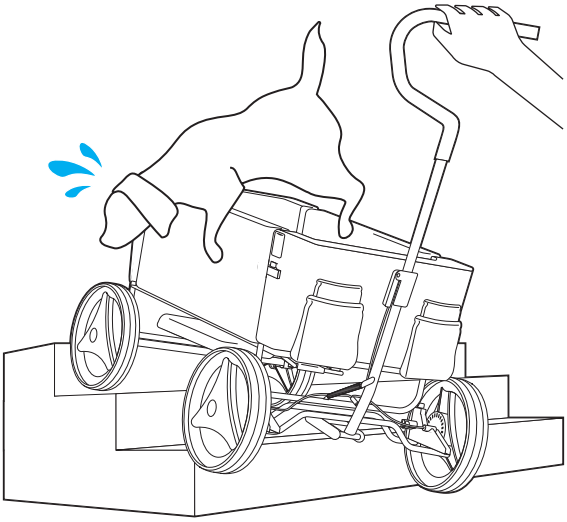

●ペットを乗せたまま、カートのそばを離れないでください。

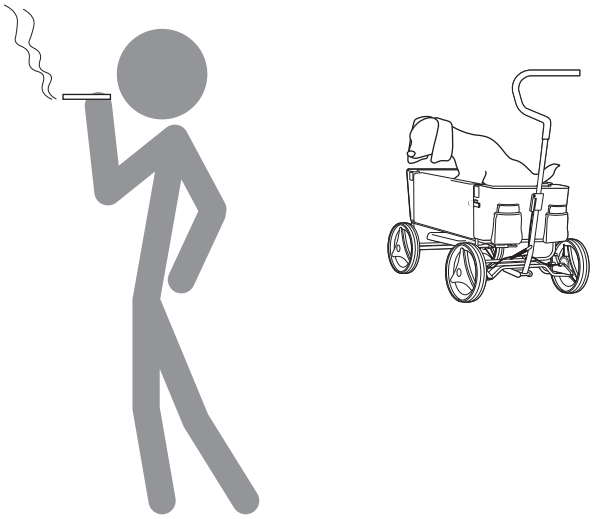

踏み台について

●踏み台を引き出すことでペットの乗り降りが容易になります。
●ステップの耐荷重は 30kg までです。

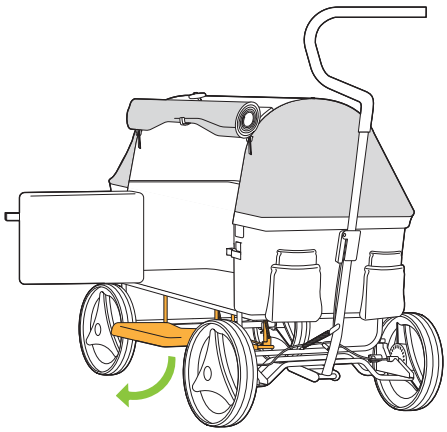

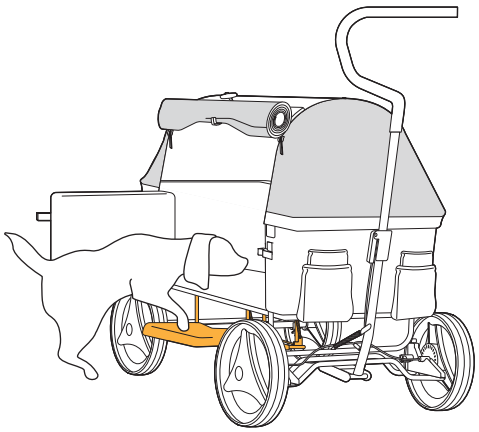

前輪のロック機能について

●レバーの裏側に位置するスイッチをスライドさせ、上に回すと前輪のロックが掛かります。

※ロック解除時は、逆の手順で行います。

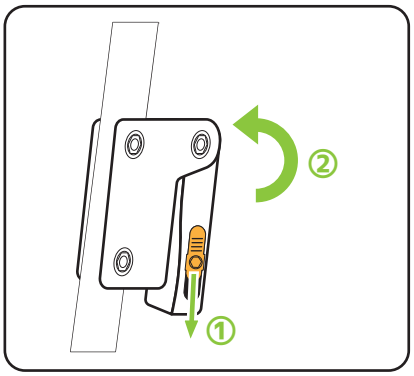

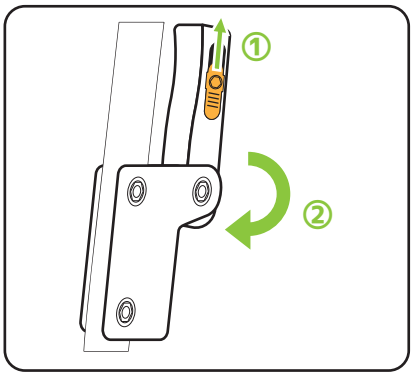

※ロックをかけた状態で走行すると壊れやすくなるため絶対にしないでください。

タイヤのステアリングについて

●ハンドルを左右に傾けることでタイヤの方向転換ができます。

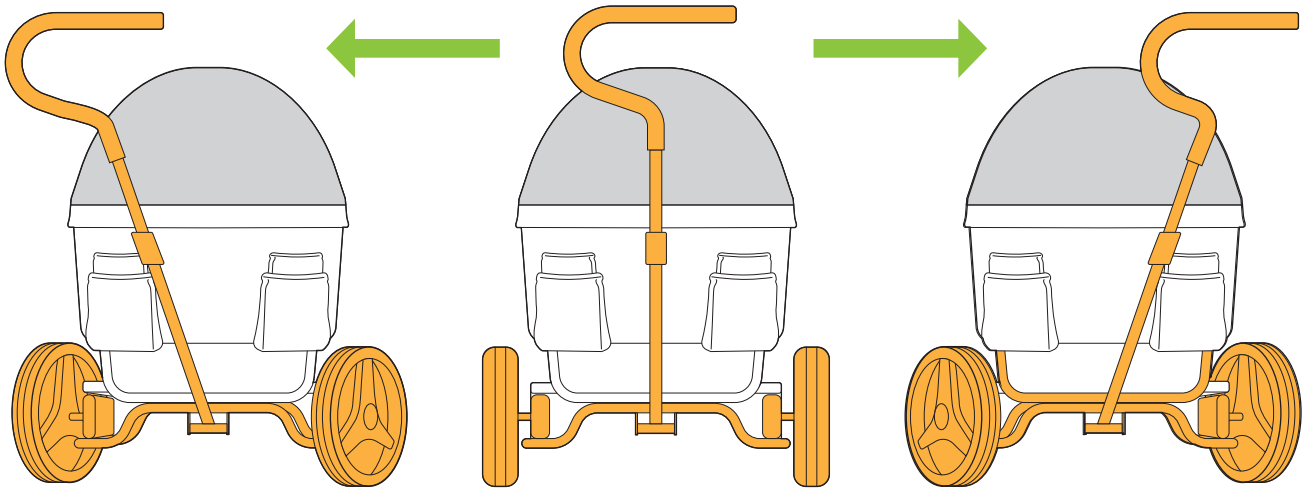

リードについて

●リードは２箇所にあります。
※リードは長さ調節が可能です。

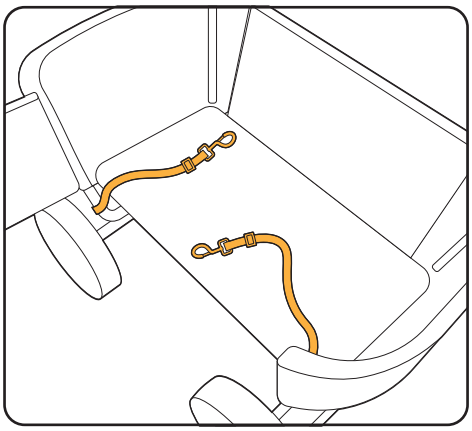

※安全のためにどちらか片方をペットの首輪に装着してください。

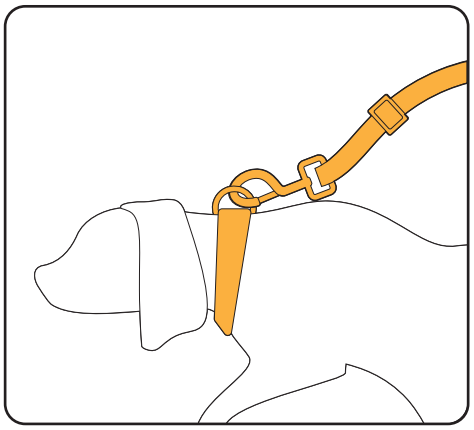

タイヤの外し方

●ストッパーを、矢印の方向に動かしタイヤを引き抜きます。
※前輪、後輪ともに同じ動作で取り外すことができます。

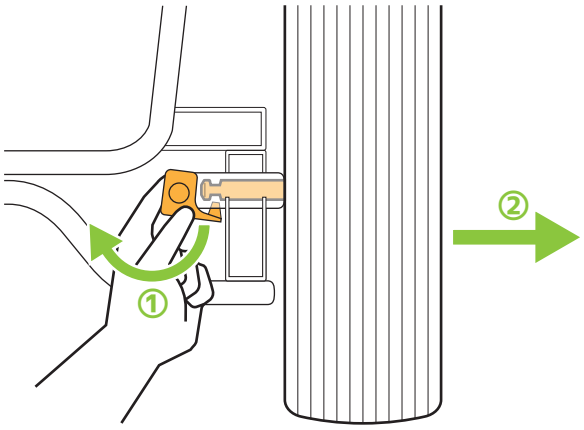

本体を折り畳む際の注意点

●本体を折り畳む際にハンドル部分が頭に当たらないようにご注意ください。

※腰を曲げずにハンドルの位置を確認して本体を折り畳んでください。

お手入れについて

●フレームや生地、底板などが汚れてしまった場合、薄めた中性洗剤に浸した布を硬く絞って拭き取り、風通しの良いところで陰干しをしてください。

●シンナーやベンジン、漂白剤などは使用しないでください。変色したり変形したりする原因になります。

●雨などにより車体や生地が濡れた場合は、乾燥したタオルなどで水気を拭き取ってから陰干しをしてください。

●車輪についた砂や泥は必ず落としてください。車輪が回らなくなる恐れがあります。

●車輪から軋むような音がでたり、回転しずらくなった場合にはシャフトとタイヤの接続部分に市販の潤滑油を少量注油してください。

製品情報

●外寸（約）：幅 66× 奥 110× 高 109cm　重量 (約)：15.3kg
●耐荷重 :50kg まで（ステップは 30kg まで）
●材質：スチール、EVA 樹脂、ポリプロピレン、ポリエステル
●生産国：中国
●メーカー：IBBI PTY LTD.