ハンズフリーオートロックゲート　取扱説明書

海外製品について

海外メーカーの検品基準で製造・出荷されている為、日本製品と比較して「部品の噛み合わせが悪い」「バリや糸の不始末など、製品の仕上がりが荒い」「小さな傷がある」場合があります。これらの様な**使用において問題がない範囲の不具合での交換対応等にはお応えできない場合があります。**また、商品の状態によっては弊社で修正・加工を行ってから出荷しています。予めご理解の程よろしくお願い申し上げます。

ごあいさつ

この度は本製品をお買い上げいただき誠にありがとうございます。ご使用の前に必ず説明書の内容をご確認ください。
また、この説明書はお手元に大切に保管してください。イラストは説明のため、実物と異なる場合があります

安全上の注意

人やペットへの危害、財産への損害を未然に防ぐ為、必ずお守りいただく事を説明しています。

誤った取扱いをした場合に生じる危険とその程度を次の区分で説明しています。

⚠警告

誤った取扱いをした時に、死亡や重傷に結びつく可能性のあるもの。

●開封後、梱包材は適切に処分してください。窒息等の危険があるので、お子様やペットがビニール袋で遊ばないようご注意ください。
●構造の都合上下部にフレームがありますので通行時はつまずかないよう注意してください。
●本製品を階段の階上付近、縁側の降り口、ガラス戸の側など、本製品が外れた時に危険が生じる場所には設置しないでください。
●設置時や扉を閉めた時は必ずドアロックが掛かっているか確認してください。ペットの飛び出しなど思わぬ事故の原因となります。
●本製品の取付可能範囲外の幅に取り付けるとゲートが外れ、事故や怪我の原因となりますので絶対にお止めください。
●本製品は屋内用ペットゲートです。屋外や本来の用途以外に使用しないでください。
●ペットにリードを付けたまま使用しないでください。本製品にリードが引っかかり思わぬ事故が起きる恐れがあります。
●本製品にもたれかかったり、扉やフレームにぶら下がったりしないでください。事故や怪我の原因となります。
●本製品はペットの安全や事故の防止を保証するものではありません。

⚠注意

誤った取扱いをした時に、軽傷または家屋・家財等の損害に結びつくもの。

●展開、収納の際は指や手を挟まないよう十分注意してください。また、使用中はむやみにフレームやジョイントに触れないでください。
●暖房器具の吹き出し口や火の側に設置しないでください。フレームが熱くなり火傷の原因となります。
●本製品の改造や部品の代用はお止めください。事故や破損の原因となります。
●ご使用の前に必ず破損や異常がないかを確認して下さい。異常が見つかった場合は使用しないでください。
●必ず飼い主様の目の届く範囲で使用し、使用中は目を離さないでください。
●本製品を使用中に、ペットまたは本製品に異常が見られた場合はただちに使用をお止めください。

⚠重要

誤った取扱いをした時に、製品の破損や変形、製品寿命の縮小に結びつくもの。

●火のそばや直射日光の当たる場所、高温多湿になる場所に置かないでください。
●本製品を踏んだり、重い物を乗せたりしないでください。
●定期的に本製品の点検を行ってください。

製品情報

製品の外観、および仕様は予告無く変更する場合がございます。

外寸(約)：幅70×奥6×高81cm（アジャスター部分含まず）
重量(約)：4.6kg（ゲートフレームのみ）
主な材質：スチール
生産国：中国
企画/デザイン：アメリカ
メーカー：Carlson Pet Products, Inc.

【輸入元】
OFT CORPORATION
株式会社オーエフティー
〒666-0024
兵庫県川西市久代 1-27-5
Tel:072-744-1017
Fax:072-744-1018
E-mail:oft-info@onyx.ocn.ne.jp

営業時間	月～金　9:15～17:00 土　9:15～12:00	第 1・3・5 土曜、日祝は休み。 大型連休、年末年始については 弊社 HP をご確認ください

梱包内容

パーツを確認のうえ不良品、不足等がありましたらご連絡下さい。該当部品をお届けします。

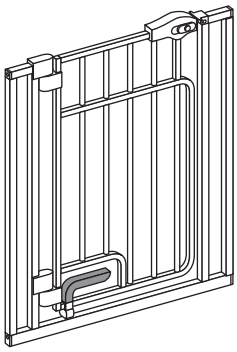

本体部品
ゲートフレーム：1枚

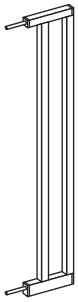

付属品
拡張フレーム（小）：1枚

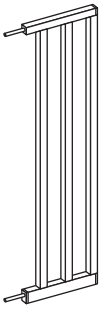

付属品
拡張フレーム（大）：1枚

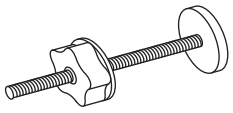

付属品
アジャスター：4本

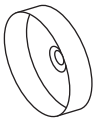

付属品
アジャスターカップ：4個

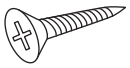

消耗部品
木ネジ：4本

ドアロック部分の開きについて

ドアロック部分がフレームから離れていますが、設置時に壁を突っ張る力の反作用（壁が押し返す力）で閉じる様に設計されていますので不良ではありません。あらかじめご了承ください。

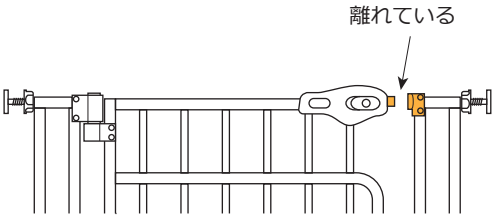

設置前

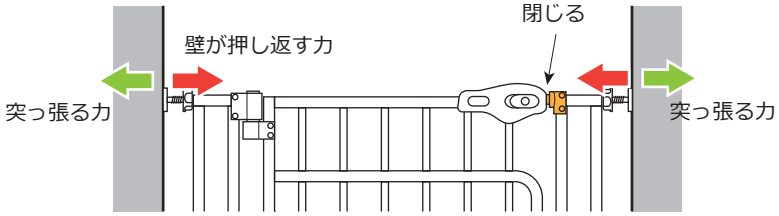

設置した状態

修理・交換について

本説明書における各部の名称です。

無料修理保証について

●本製品は無料修理保証を実施しています。（対象は本体のみです。付属品は対象外となります。）通常使用において破損や故障が見られた場合は弊社までお問い合せください。
●保証期間や保証規定の詳細については同封されている弊社発行の修理依頼書をご覧ください。
●お客様の不注意やペットによる破損や不具合は修理保証の対象となりませんのでご注意ください。
●本製品による如何なる損害やトラブルに関しても弊社は責任を負いかねますので予めご了承ください。

初期不良の交換について

●開封時に商品の変形や不具合があった場合は**「ご注文日から 14 日以内」**に弊社へご連絡ください。未使用の場合に限り交換致します。
●ご連絡後、不良品を弊社へ佐川急便の着払いで発送してください。弊社にて不良品を確認した後交換品を発送いたします。
※必ず修理依頼書必要事項を記入して同封してください。未記入や同封がない場合は交換をお断りさせて頂いております。
※ご注文日より 14 日が経過したり、一度でも使用した場合は交換致しかねますのでご注意ください。

輸送中の破損について

●開封時に商品の破損があった場合はただちに商品を配達された運送会社の営業所へご連絡ください。

返品・返金について

●返品・返金に関しては店舗ごとに規定が異なりますので、お買い上げいただいた店舗へご連絡ください。
●弊社は卸売の会社ですので、返金・返品に関してご連絡・ご質問には対応致しかねます。

組み立ての準備

⚠ **注意**　組み立てはファスナーやバックルに指等を挟まないよう、注意して行って下さい。

アジャスターの確認

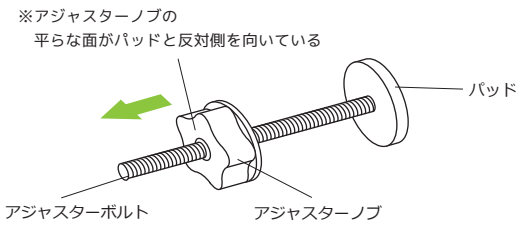

アジャスターノブの向きをあらかじめ確認してください。

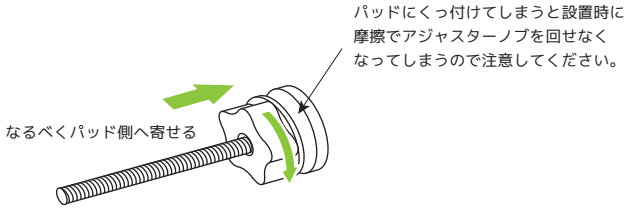

アジャスターノブを回して、できるだけパッド側へ
移動させておきます。

設置可能幅の確認

●ゲートフレームのまま使用する他、拡張フレームを取り付けることでより広い幅の場所にも取り付けることが出来ます。
●最小時の取付可能幅はアジャスターノブとパッドの間が 5mm、最大時の取付可能幅はアジャスターがフレームに 3cm 入った状態で計測しています。

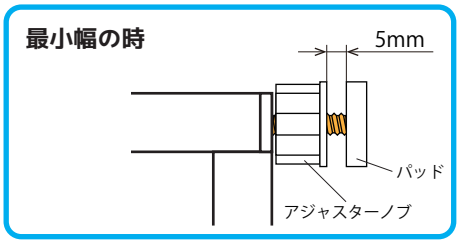

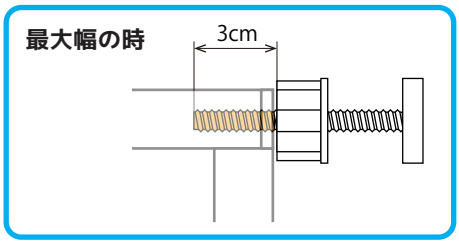

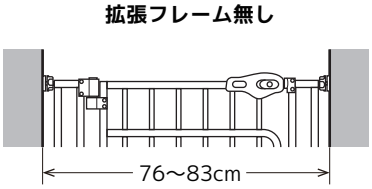

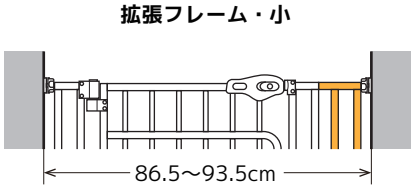

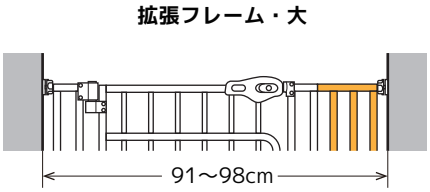

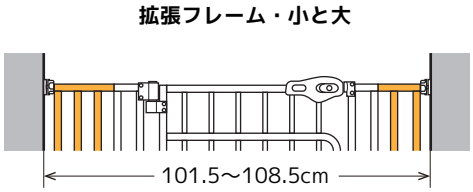

取り付け方法（突っ張るだけの設置）

●アジャスターカップを使用せずに突っ張る力だけで取り付ける方法です。
●壁への加工が不要ですが、ゲートに強い力や衝撃が加わるとゲートがズレて外れてしまう場合がありますのでご注意ください。
●特に足での開閉機能を頻繁に使用したり、大型犬など力の強い犬種に対して使用するとズレが顕著に現れます。その場合は必ずアジャスターカップを併用して取り付けてください。
●拡張フレームを使用する場合も取り付け方法は同じです。

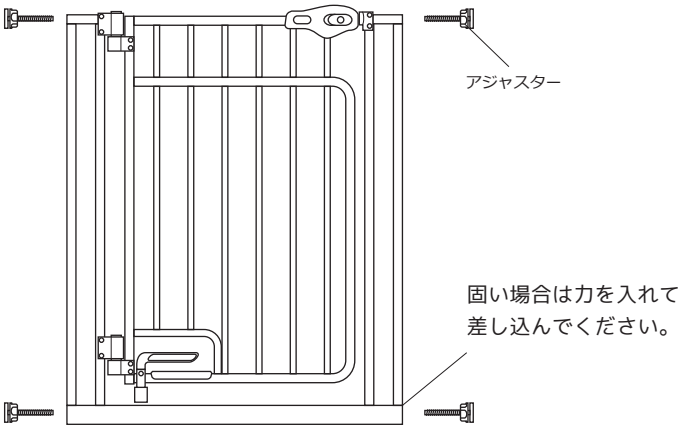

アジャスターをフレームの穴に差し込みます。

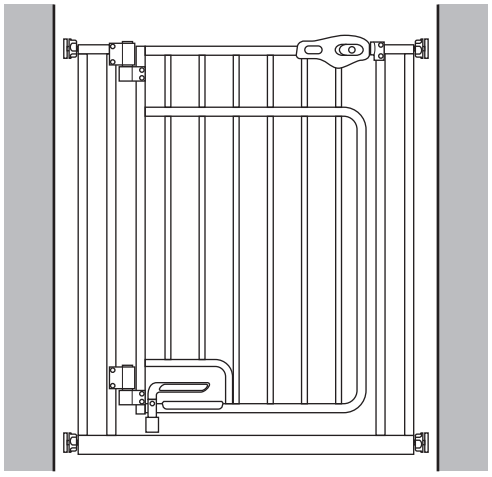

取り付け場所に位置を合わせます

取り付け方法の続き

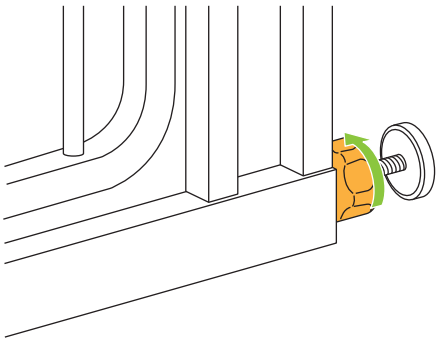

アジャスターノブを矢印の方向に回して
突っ張らせて取り付け完了です。

POINT　～突っ張る力について～

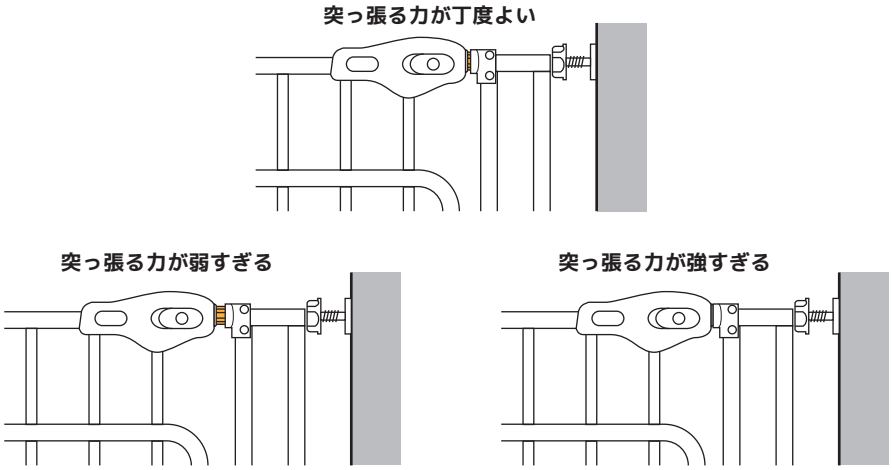

上部の突っ張る力が強すぎるとドアの開閉が出来なくなるのでご注意ください。
突っ張る力は様子を見ながら調節してください。
（グレーの突起がほんの少し見えるぐらいが目安です）

取り付け方法（アジャスターカップを併用した設置）

●足での開閉機能を頻繁に使用したり、大型犬など力の強い犬種に対して使用する場合は必ずアジャスターカップを併用してください。
　※アジャスターカップを使用しても絶対に動かない事を保障するものではありません。
●アジャスターカップの取り付けにはネジを使用します。賃貸などで使用する際はよくご検討の上ご使用ください。
●拡張フレームを使用する場合も取り付け方法は同じです。

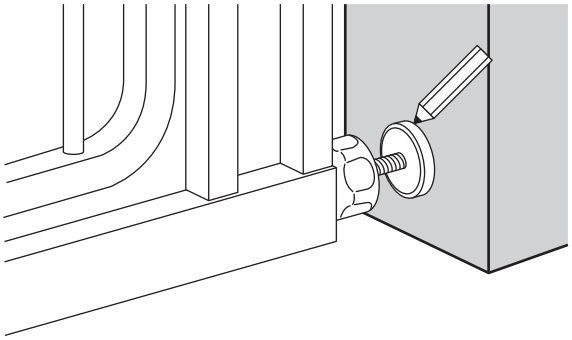

四カ所のアジャスターのパッドの位置を鉛筆などで
なぞって印をつけます。
※ゲートが壁に対して真っ直ぐ取り付けられて
　いるか確認してから印を付けてください。

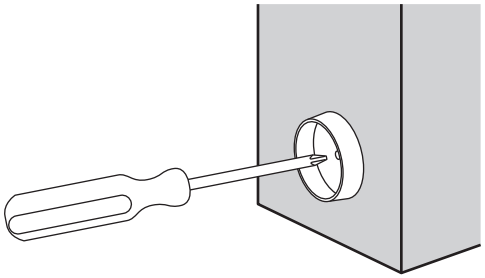

付けた印に合わせてアジャスターカップをネジで
取り付けます。

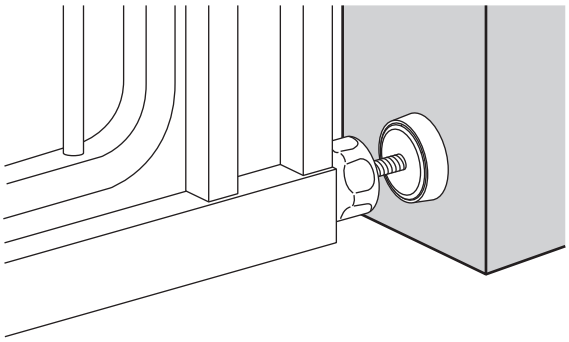

アジャスターカップにパッドをはめるようにゲートを
取り付けます。

使用方法

⚠注意　組み立てはファスナーやバックルに指等を挟まないよう、注意して行って下さい。

ドアの開閉方法（ドアロックを操作する）

●ゲートフレーム上部のドアロックを直接操作してドアを開閉します。
●ドアは手前側、奥側どちらにでも開閉できます。

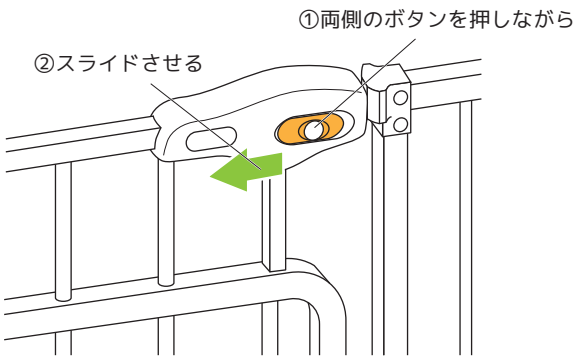

ドアロックの両側にあるボタンを押しながら
スライドレバーを引きます。

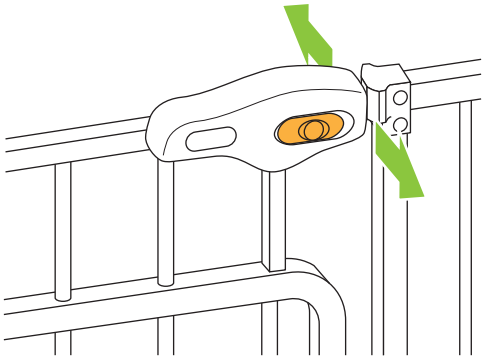

スライドレバーを引いたままドアを開きます。

ドアの開閉方法（フットペダルで操作する）

●フットペダルを利用し、足で操作してドアの開閉を行うことができます。
●足で操作する場合はゲートが動きやすいのでアジャスターカップを併用して設置してください。
※アジャスターカップを併用しなくても開閉は出来ますが、ゆっくりと丁寧に操作してください。

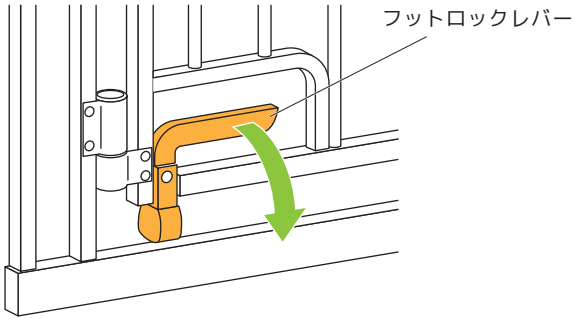

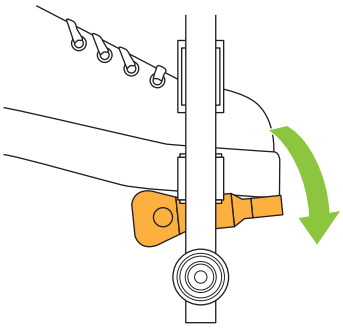

フットロックレバーをつま先で押し倒します。

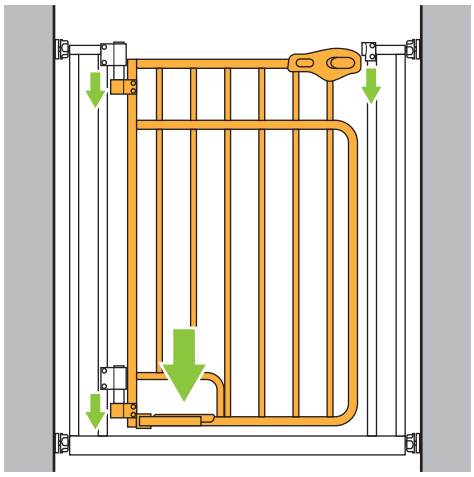

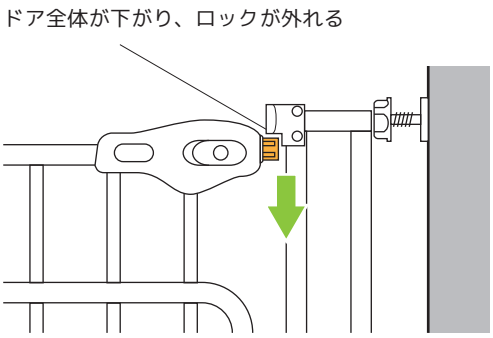

拡大図

フットロックレバーを倒したままドアを垂直に
踏み込むとドア全体が下がりロックが外れます。
その状態でドアを開閉してください。