キャットハウスどらやき

取扱説明書（サイズ共通）　Ver1.1

使用上の重要な情報が書かれています。ご使用の前に説明書をよくお読みになり、正しくお使いください。
説明書はお使いになる人がいつでも確認できるように大切に保管してください。

●仕様変更により予告なく外観や使用方法が変わる場合がありますので予めご了承ください。

注意事項

●本製品は家庭用であり、業務用に製造されたものではありません。
●本製品は床に置いて使用するため荷重の上限を設けておりませんが、あまりにも重たいものを乗せたりすると壊れます。常識の範囲内でご使用ください。
●本製品はペット用ハウスです。ペット以外、本来の用途以外に使用しないでください。
●小さなお子様がよじ登って遊んだりしないようご注意ください。
●木製部分は合板を使用しています。ささくれなどに注意してください。
●必ず固く平らな場所に置いてご使用ください。また、火気の近くや高温多湿になる場所での使用もお止めください。
●本製品はペットの安全と健康を保証するものではありません。

梱包内容物

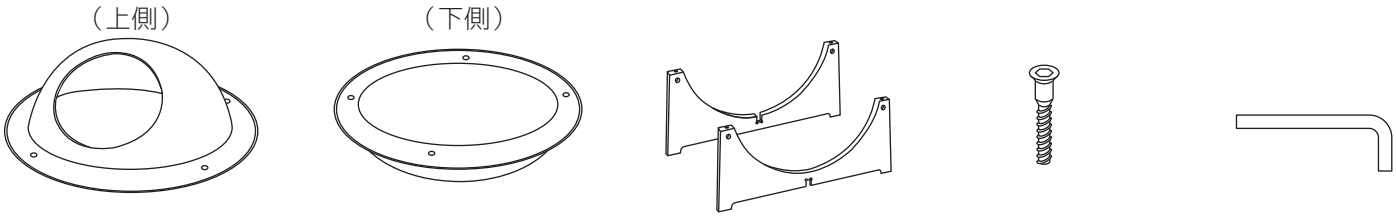

ハウス上下：各1個　　脚：1組　　木ネジ：4本　　六角レンチ：1本

●取扱説明書（本紙）：1枚

初期不良や返品について

- 輸送中の破損について -

●開封時に商品の破損（ヒビが入っていた、割れや欠けが生じていた等）があった場合はただちに商品を配達された運送会社の営業所へご連絡ください。

- 初期不良があった場合 -

●開封時に商品や部品に不良があった場合はお買い上げいただいた店舗へご連絡ください。
●発送から交換品の到着までは数日かかりますので予めご了承ください。（お届け地域や天候により期間は前後します）

- 返品・返金について -

●返品・返金に関しては必ずお買い上げいただいた店舗へご連絡ください。

組み立て方

1 溝の向きに合わせて
二枚の土台を組み合わせます。

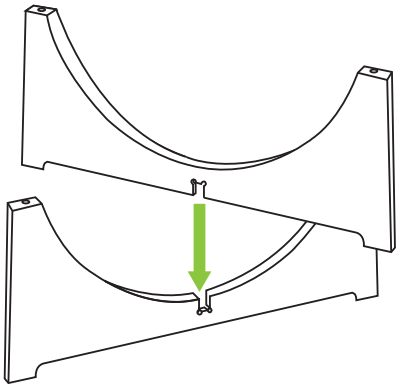

2 組んだ土台の上にハウス (下側) を
乗せます。
土台の穴の位置とフェルトの淵の穴の位置
が合うように設置してください。

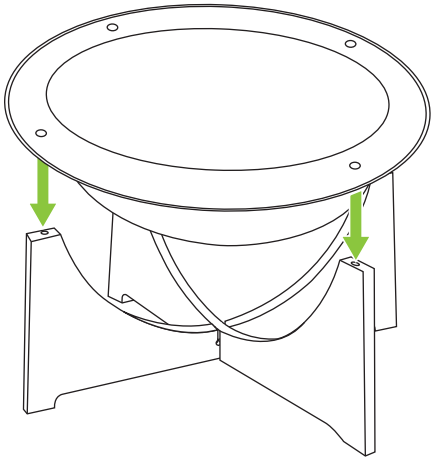

3 穴の位置を合わせてハウス (上部)
を設置します。

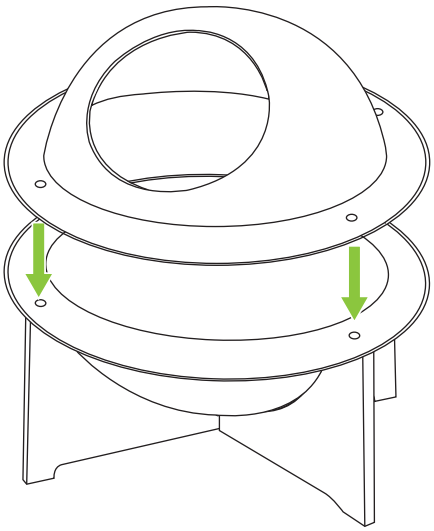

4 付属の六角レンチで木ネジを回して
ハウス部分と脚を固定したら完成です。

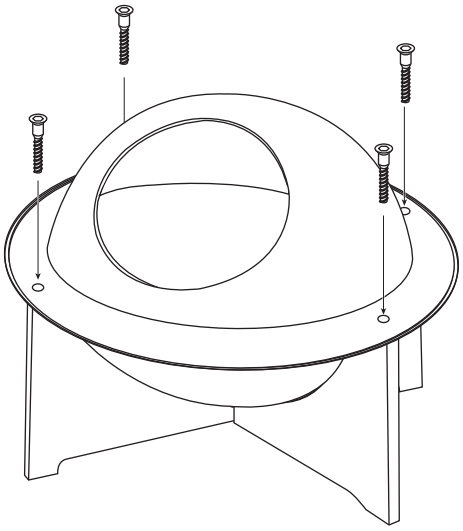

六角レンチの使い分け

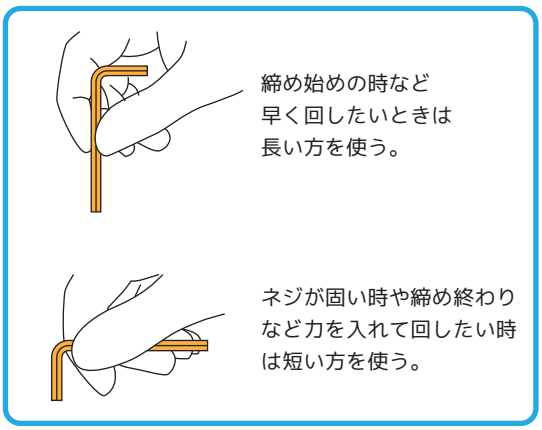

お手入れ方法

●長くお使いいただく為に、定期的に掃除を行ってください。
●普段はブラシや粘着ローラーで毛やホコリを取り除いてください。
●汚れがひどい時はかたく絞った布巾で拭きとってください。
●洗剤を使用するときは薄めた中性洗剤を使用してください。
●熱湯やシンナーなどの溶剤、金たわしなどは使用しないでください。

製品情報

【Sサイズ】
外寸：幅46×奥46×高34cm
内寸：幅35.5×奥35.5×高29.5cm
重量：1.2kg

【Lサイズ】
外寸：幅64×奥64×高38cm
内寸：幅56×奥56×高30.5cm
重量：2.3kg

【共通】
主な素材：木材（合板）、硬質フェルト
生産国：中国
メーカー：Deqing Youchuang Arts&Crafts Co.,Ltd.（中国）

お問い合わせ先

●商品の返品・交換、返金に関しては必ずお買い求めいただいた店舗にご連絡ください。
●弊社直営店以外でご購入された商品の返品や返金に関してのお問い合わせには対応致しかねます。

【輸入元】
株式会社オーエフティー
〒666-0024
兵庫県川西市久代1-27-5
Tel:072-744-1017
E-mail:oft-info@onyx.ocn.ne.jp

【直営店】
OFT STORE
https://oft-store.com

『お問い合せ用フリーダイヤル』
0120-101-925
※平日の 9:30 ～ 20:00 まで

※大型連休、年末年始については弊社ホームページをご確認ください。