ディフェンスパーテーション　取扱説明書

ごあいさつ

この度は本製品をお買い上げいただき誠にありがとうございます。ご使用の前に必ず説明書の内容をご確認ください。
また、この説明書はお手元に大切に保管してください。イラストは説明のため、実物と異なる場合があります。

安全上の注意

人やペットへの危害、財産への損害を未然に防ぐ為、必ずお守りいただく事を説明しています。

誤った取扱いをした場合に生じる危険とその程度を次の区分で説明しています。

⚠警告

誤った取扱いをした時に、死亡や重傷に結びつく可能性のあるもの。

・開封後、梱包材は適切に処分してください。窒息等の危険があるので、お子様やペットがビニール袋で遊ばないようご注意ください。
・本製品はペットを閉じ込めておく為の物ではありません。暴れたり攻撃的なペットには使用しないでください。本製品を破損させたり無理やり逃げ出して重大な事故やケガにつながる恐れがあります。
・危険な場所・絶対に入ってほしくない場所への侵入防止柵としては使用しないでください。
・本製品は使用者・ペットの安全と健康を保証するものではありません。

⚠注意

誤った取扱いをした時に、軽傷または家屋・家財等の損害に結びつくもの。

・組み立て、設置の際は指や手を挟まないよう十分注意してください。
・ベースジョイントの粘着シートはカーペットや凹凸のある床には使用しないでください。
・ご使用の前に必ず破損や異常がないかを確認して下さい。異常が見つかった場合は使用しないでください。
・必ず飼い主様の目の届く範囲で使用し、使用中は目を離さないでください。
・本製品を使用中に、ペットまたは本製品に異常が見られた場合はただちに使用をお止めください。

⚠重要

誤った取扱いをした時に、製品の破損や変形、製品寿命の縮小に結びつくもの。

・火のそばや暖房器具の熱風吹き出し口、直射日光の当たる場所や高温多湿になる場所に置かないでください。
・本製品を踏んだり、重い物を乗せたりしないでください。
・定期的に本製品の点検を行ってください。

梱包内容

パーツを確認のうえ不良品、不足等がありましたらご連絡下さい。該当部品をお届けします。

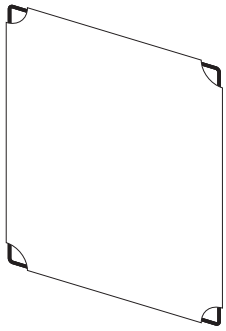
パネル大：1 枚

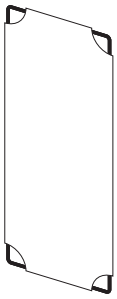
パネル小：2 枚

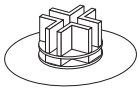
ベースジョイント：4 個

ジョイント：4 個

- 輸送中の破損について -

●開封時に商品の破損があった場合はただちに商品を配達された運送会社の営業所へご連絡ください。

- 初期不良があった場合 -

●開封時に商品や部品に不良があった場合はお買い上げいただいた店舗へご連絡ください。

- 返品・返金について -

●返品・返金に関しては必ずお買い上げいただいた店舗へご連絡ください。

組み立て方

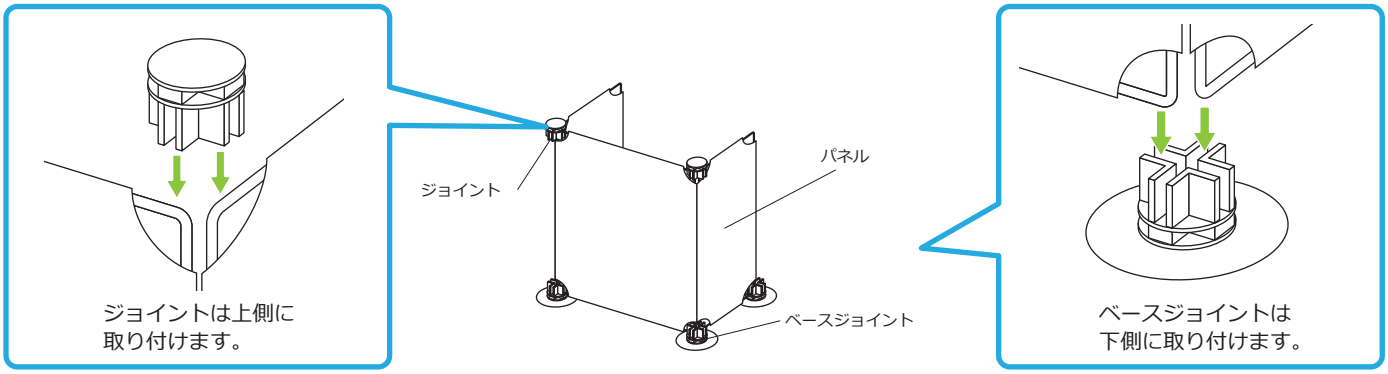

パネルをジョイントでつなぎ合わせます。

ベースジョイントについて

ベースジョイントには粘着シートがついています。設置面に貼り付ける事でより安定して設置できます。

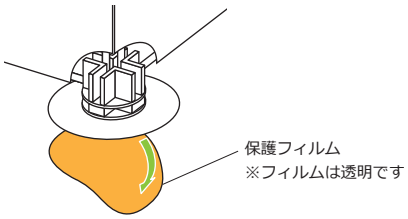

1 ベースジョイントの保護フィルムを剥がします。
※保管の際に使うのでフィルムは捨てずに保管してください。

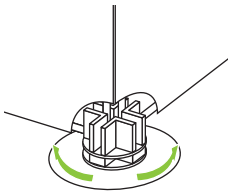

2 設置したい場所に置いてシートを軽く押さえるとジョイントが床に固定されます。

ベースジョイントの粘着シートはフローリングなど表面が平らな床でのみ使用できます。カーペットや凹凸のある床にはくっつかないのでご注意ください。また、ホコリ等の汚れがあると粘着力が著しく低下するので予めホコリ等を取り除いてから設置してください。

お手入れ方法

長くお使い頂く為に、定期的にお手入れを行って下さい。

●パネルが汚れた場合は絞った布巾で表面を拭いてください。汚れがひどい場合は薄めた中性洗剤を使用してください。

●保管の際はベースジョイントの保護フィルムを貼り直して保管してください。

●保管の際はベースジョイントの粘着力が弱くなってきた時は水でシートを洗って乾かすと粘着力が復活します。
※洗剤やドライヤーは使用しないでください。
※繰り返し使用していると洗っても粘着力が復活しない場合があります。

1 シートの汚れを水で洗い流します。

2 自然乾燥させます。

3 粘着力が復活します。

製品情報

製品の外観、および仕様は予告無く変更する場合がございます。

外　寸（約）：【パネル大】幅 75× 高 75cm【パネル小】幅 30× 高 75cm
【ジョイント】直径 4cm（粘着シートは直径 6cm）
重　量（約）：【パネル大】610g【パネル小】340g
【ジョイント】1 個あたり 12g（ベースジョイントは 14g）
材　　質　：【パネル】ポリプロピレン、スチール
【ジョイント】ABS
生　産　国：台湾
メ ー カ ー：株式会社オーエフティー

OFT CORPORATION

株式会社オーエフティー
〒666-0024
兵庫県川西市久代 1-27-5
Tel:072-744-1017
Fax:072-744-1018
E-mail:oft-info@onyx.ocn.ne.jp

受付時間　月～金　9:15～17:00
土　9:15～12:00
（第 1・3 土曜、日祝は休み）