ブースターボックス　ニット　取扱説明書

ごあいさつ

この度は本製品をお買い上げいただき誠にありがとうございます。ご使用の前に必ず説明書の内容をご確認下さい。
また、この説明書はお手元に大切に保管して下さい。
イラストは説明のため、実物と異なる場合があります

安全上の注意

お使いになる人や他人への危害、財産への損害を未然に防ぐ為、必ずお守りいただく事を説明しています。

誤った取扱いをした場合に生じる危険とその程度を次の区分で説明しています。

⚠警告　誤った取扱いをした時に、死亡や重傷に結びつく可能性のあるもの。

●開封後、梱包材は適切に処分して下さい。窒息等の危険があるので小さなお子様やペットがビニール袋で遊ばないようご注意ください。
●本製品を使用中に、ペットまたは本製品に異常が見られた場合はただちに使用をお止めください。
●ペットを車内に残したまま離れたりしないでください。熱中症等の恐れがあります。特に夏場は短時間でも車内が高温になりやすいので特にご注意ください。
●本製品は運転中の安全およびペットの安全を保証するものではありません。
●本製品の耐荷重は 11kg までです。耐荷重を超えての使用は絶対にお止めください。
●座席の窓を閉めた状態で使用して下さい。また、運転中にリードやベルトの調節を行わないでください。

⚠注意　誤った取扱いをした時に、軽傷または家屋・家財等の損害に結びつくもの。

●ご使用の前に必ず破損や異常がないかを確認して下さい。異常が見つかった場合は使用しないでください
●本製品は小型犬用です。小型犬以外のペットに使用しないでください。
●ペットが中で暴れたり、噛み付いたりする場合は、本製品を使用しないでください。
●ご使用毎に本製品がしっかり座席に固定されているか、リードが繋がっているかを確認してください。
●飛び出し防止リードは必要以上に長くしないでください。

⚠重要　誤った取扱いをした時に、製品の破損や変形、製品寿命の縮小に結びつくもの。

●火のそばや直射日光の当たる場所、高温多湿になる場所に置かないでください。
●定期的に本製品の点検を行ってください。

製品情報

製品の外観、および仕様は予告無く変更する場合がございます。

外寸(約)：幅51×奥38×高22.5cm（ベルト類含まず）
重量(約)：2.4kg
耐荷重：11kgまで
主な材質：【ボックス部分】ポリエステル
【マット】ポリエステル
【フレーム】スチール
生産国：台湾
企画/デザイン：日本
メーカー：株式会社オーエフティー

梱包内容

内容物を確認のうえ不良品、不足等がありましたらご購入店舗へご連絡ください。

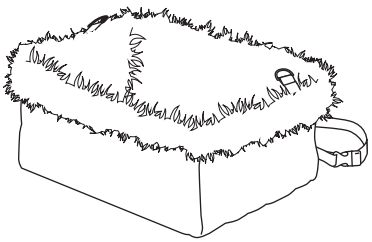

本体部品
本体：1個

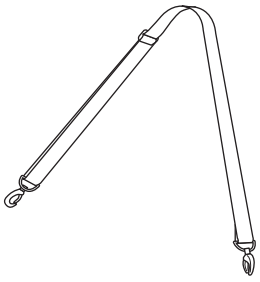

本体部品
ネックストラップ：1本
※本体に取り付け済みです

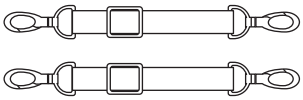

本体部品
飛び出し防止リード：2本
※本体に取り付け済みです

商品に不具合があった時は…

無料修理保証について

●本製品は無料修理保証を実施しています。（対象は本体のみです。付属品は対象外となります。）
●保証期間や保証規定の詳細については同封されている弊社発行の修理依頼書をご覧ください。
●お客様の不注意やペットによる破損や不具合は修理保証の対象となりませんのでご注意ください。
●本製品による如何なる損害やトラブルに関しても弊社は責任を負いかねますので予めご了承ください。

初期不良の交換について

●開封時に商品や部品に不良があった場合はお買い上げいただいた店舗へご連絡ください。
●本製品による如何なる損害やトラブルに関しても弊社は責任を負いかねますので予めご了承ください。

返品・返金について

●返品・返金に関しては店舗ごとに規定が異なりますので、お買い上げいただいた店舗へご連絡ください。
●弊社は卸売の会社ですので、返金・返品に関してご連絡いただいても対応致しかねます。

輸送中の破損について

●開封時に商品の破損があった場合はただちに商品を配達された運送会社の営業所へご連絡ください。

座席への取付

●ブースターボックスニットは助手席、後部座席のどちらでも使用できます。
※シートの形状によっては一部使用できない場合もあります。

シート固定用ベルトで固定する

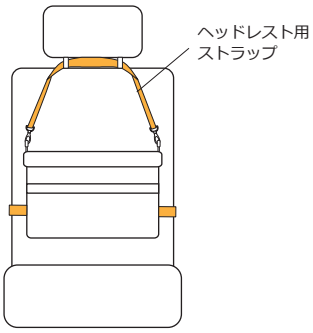

ヘッドレスト用ストラップを
座席のヘッドレストに掛けます。

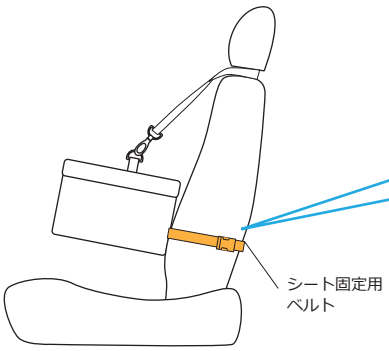

シート固定用ベルトをシートに回して
バックルを固定します。
ベルトを締めたら完了です。

シート固定用ベルトの最大円周は 180cm です。

後部座席に取り付ける場合は背もたれの分割部分を
通して取り付けてください。

シートベルトで固定する

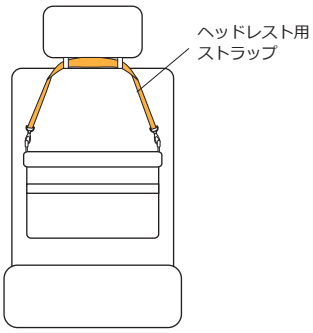

ヘッドレスト用ストラップを
座席のヘッドレストに掛けます。

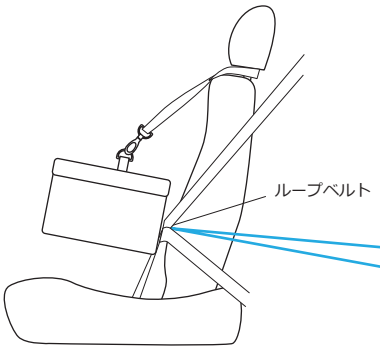

シートベルトをループベルトに
通しながら装着します。

ループベルトを利用する場合はシート固定用ベルトを
使用した時より安定感で劣ります。
できるだけシート固定用ベルトを利用して取り付けて
ください。

ループベルトはベルクロで開くことができるので、
予め装着したシートベルトに巻きつける様に取り付け
ることもできます。

耐荷重と使用上の注意ついて

●耐荷重は 11kg までです。必ず耐荷重の範囲内で使用してください。
●一度に多くのペットを入れて使用すると、飛び出し防止リードが絡まるなど思わぬ事故やケガの原因となりますのでお止めください。使用する頭数は 2〜3 頭を限度として使用してください。
●使用時は必ず飛び出し防止リードを取り付けてください。
●本製品を取り付けたシート側の窓は閉じた状態で使用してください。

お手入れ方法

長くお使いいただく為に、定期的にお手入れを行って下さい。

マットのお手入れ

●普段のお手入れとして、洋服ブラシなどで毛並みに沿ってブラッシングを行なってください。
●粘着ローラーを使用すると毛が抜けてしまう恐れがあるのでお控えください。
●汚れがひどい場合は固く絞った布で汚れを拭き取り、陰干ししてください。

マットの取り外し方

●マットは取り外して洗濯することもできます。洗濯の際は洗濯ネットをご使用ください。
●洗濯後は広げて陰干ししてください。
●ある程度乾かした後、ブラッシングしながらドライヤーの温風で乾かすと効果的です。
※ドライヤーを近づけすぎたり、高温で一箇所に当て続けると毛が縮れる恐れがありますのでご注意ください。

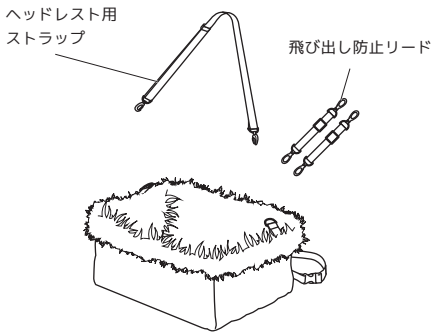

ヘッドレスト用ストラップと
飛び出し防止リードを外します。

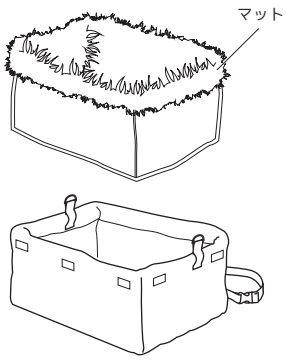

マットを取り外します。
※マットはベルクロで
固定されています。

マットを取り付ける時は

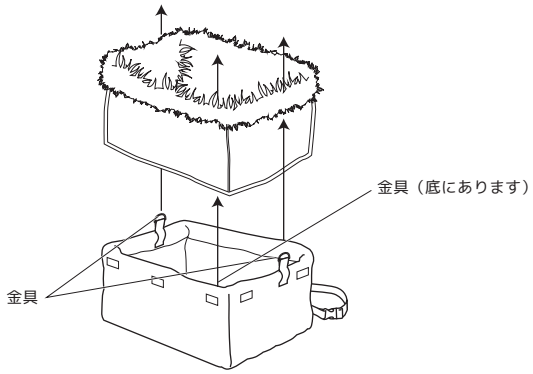

マットを取り付ける際は 3 箇所に穴が開いています
ので、そこに金具を通して取り付けてください

ボックス部分のお手入れ

●ブラシや粘着ローラーで毛やホコリを取り除いてください。
●汚れがひどい場合は絞った布巾で汚れを拭き取り、乾燥させてください。
●洗剤を使用する際は中性洗剤を使用してください。
●ボックス部分は洗濯機などで洗濯はできません。

輸入元お問い合わせ先

●商品の返品・交換、返金に関しては必ずお買い求めいただいた店舗にご連絡ください。
●弊社直営店以外でご購入された商品の返品・交換、返金に関してのお問い合わせには対応致しかねます。

【輸入元】

OFT CORPORATION

株式会社オーエフティー
〒666-0024
兵庫県川西市久代 1-27-5
Tel:072-744-1017
Fax:072-744-1018
E-mail:oft-info@onyx.ocn.ne.jp

営業時間

月～金　9:15～17:00
第 2・4 土　9:15～12:00

第 1・3・5 土曜、日祝は休み。大型連休、
年末年始については弊社 HP をご確認ください

【直営店】

OFT STORE
http://oftstore.com/
※トップページ下部「お問い合わせ」よりメールフォームにて。