バックパックキャリーフルカバー　取扱説明書（M/L 兼用）

海外製品について

海外の検品基準で製造されている為、日本製品と比較して「部品の噛み合わせが悪い」「糸の不始末など仕上がりが荒い」「小さな傷がある」等、使用において問題がない範囲の不具合がある場合があります。
上記の理由での交換対応等にはお応えできない場合がありますので予めご理解の程よろしくお願い申し上げます。

ごあいさつ

この度は本製品をお買い上げいただき誠にありがとうございます。ご使用の前に必ず説明書の内容をご確認ください。
また、この説明書はお手元に大切に保管してください。イラストは説明のため、実物と異なる場合があります

安全上の注意

人やペットへの危害、財産への損害を未然に防ぐ為、必ずお守りいただく事を説明しています。

誤った取扱いをした場合に生じる危険とその程度を次の区分で説明しています。

⚠警告

誤った取扱いをした時に、死亡や重傷に結びつく可能性のあるもの。

・開封後、梱包材は適切に処分してください。窒息等の危険があるので、お子様やペットがビニール袋で遊ばないようご注意ください。
・耐荷重は 5kg まで（ラージは 8kg まで）です。必ず耐荷重の範囲内でご使用ください。
・移動の際はペットの体調に注意してください。特に夏場や車内で使用する際は熱中症に注意して使用してください。
・本製品にペットを入れたまま放置しないでください。特に車内に放置すると熱中症による死亡の恐れがあるので注意してください。
・本製品にはファスナーのロック機能がありませんので、移動や出し入れの際は注意してください。
・本製品は必ずしもペットの安全を保証するものではありません。
・移動の際は扉がキチンと閉まっているか、ベルトは正しく取り付けられているかを確認してからご使用ください。

⚠注意

誤った取扱いをした時に、軽傷または家屋・家財等の損害に結びつくもの。

・展開、収納の際は指や手を挟まないよう十分注意してください。
・ご使用の前に必ず破損や異常がないかを確認して下さい。異常が見つかった場合は使用しないでください。
・本製品はペット用キャリーです。ペット意外、本来の用途以外に使用しないでください。
・本製品を使用中に、ペットまたは本製品に異常が見られた場合はただちに使用をお止めください。

⚠重要

誤った取扱いをした時に、製品の破損や変形、製品寿命の縮小に結びつくもの。

・火のそばや直射日光の当たる場所、高温多湿になる場所に置かないでください。
・本製品を踏んだり、重い物を乗せたり、無理な力を加えたりしないでください。
・定期的に本製品の点検（破れが無いかなど）を行ってください。

梱包内容

パーツを確認のうえ不良品、不足等がありましたらご連絡下さい。該当部品をお届けします。

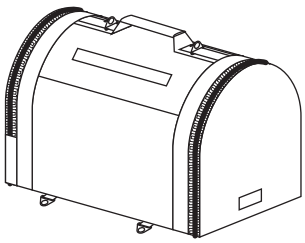

本体：1個

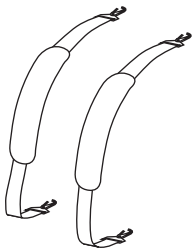

リュックベルト：2本

（中敷きとマットは重ねた状態で梱包されています）

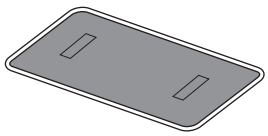

中敷き：1枚

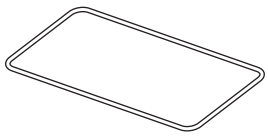

マット：1枚

初期不良の対応について

開封時に**動作不良・部品不足等の初期不良がございましたら、**お手数ですが**お買い上げから一週間以内**にご連絡ください。
該当部品を交換または発送させて頂きます。
開封時に**破損があった場合は三日以内に商品を配達された運送会社の営業所へ**ご連絡ください。
※本製品の交換対応は初期不良の場合のみ対応させて頂いております。
※本製品には破損の際の**交換・修理保証がありません**のでご了承ください。

組み立て方

⚠ **注意**　組み立てはファスナーやバックルに指等を挟まないよう、注意して行って下さい。

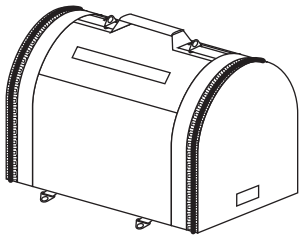

本体を広げます。

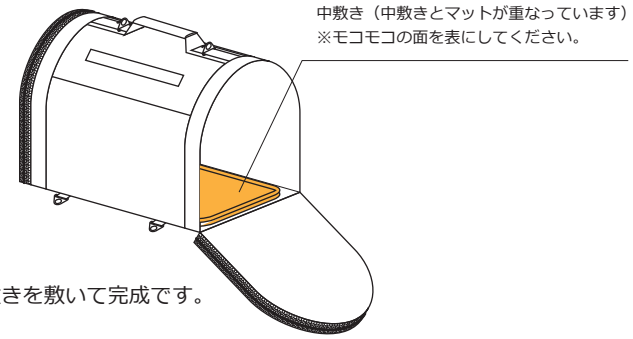

中敷きを敷いて完成です。

組み立て方

⚠ **注意**　組み立てはファスナーやバックルに指等を挟まないよう、注意して行って下さい。

使用上の注意

- **いずれの使い方でも耐荷重は5kgまで（ラージは8kgまで）です。必ず耐荷重の範囲内で使用してください。**
- **ペットの出し入れは必ず地面においた状態で行ってください。**
- **身体に絡まる恐れがあるのでリードをつけたまま中に入れないでください。**

【リュックキャリーとして使う】

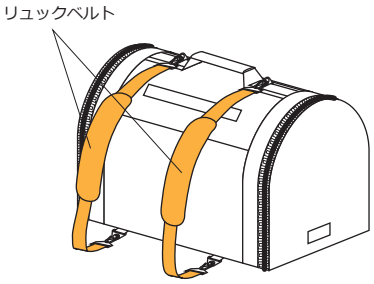

リュックベルトを上部と底部の金具に
取り付けます。
※リュックベルトは左右兼用です。

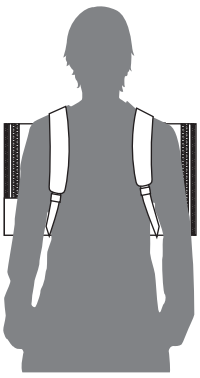

背中に背負って使用してください。

【ショルダーキャリーとして使う】

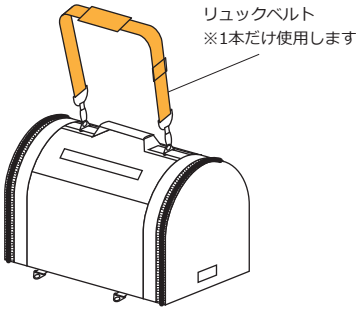

リュックベルトを上部の金具に
取り付けます。

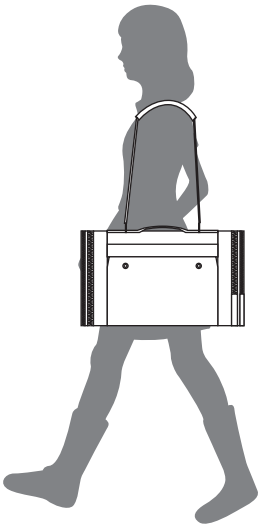

肩に掛けて使用してください。

【手持ちキャリーとして使う】

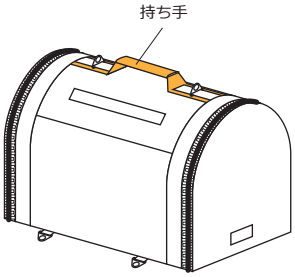

本体上部の持ち手を持って
運んでください。

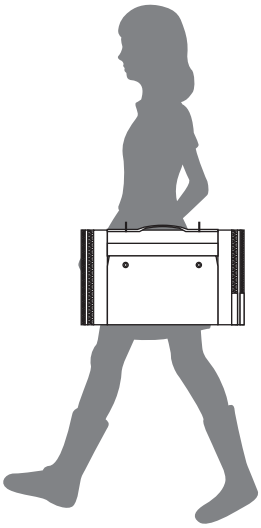

手に持って使用してください。

【キャリーケースに取り付ける】

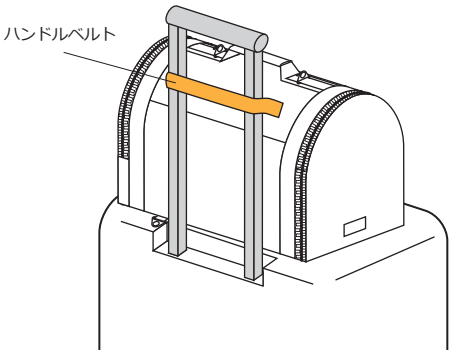

本体のハンドルベルトにキャリーケースの
取っ手などを通して運ぶことも出来ます。

【飛び出し防止リード】

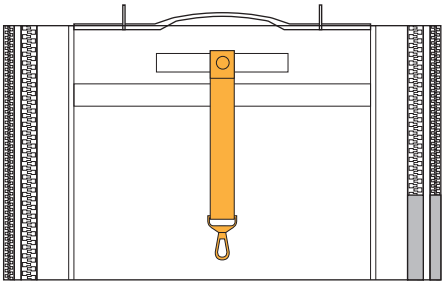

本体内側に飛び出し防止リードを取り付ける
ベルトがあります。
※工場出荷時は取り付けられた状態で梱包されています。

【ブラインドについて】
・本製品には3箇所にブラインドがついています。
・必要に応じて開閉してお使いください。

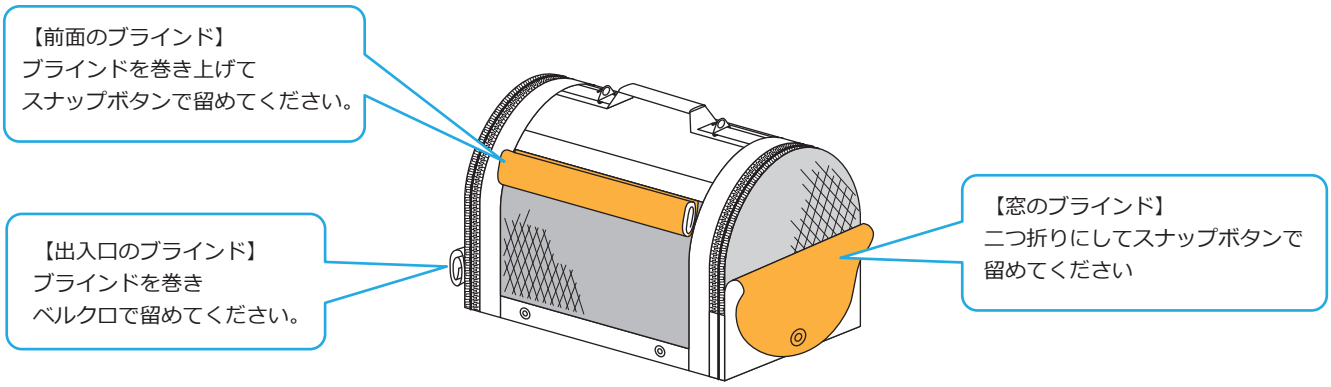

お手入れ方法

長くお使いいただく為に、定期的にお手入れを行って下さい。

・絞った布巾で表面の汚れを拭き取って自然乾燥させてください。
・汚れがひどい場合は中敷きを取り出し、手洗いして自然乾燥させてください。
・洗剤を使用する場合は洗濯用の中性洗剤を使用してください。（ペットに害がないことを確認してからご使用ください）
・漂白剤や有機溶剤は使用しないでください。

製品情報

製品の外観、および仕様は予告無く変更する場合がございます。

【M サイズ】

外寸(約)：幅47×奥25×高33cm
重量(約)：1.5kg
耐荷重：5kgまで

【L サイズ】

外寸(約)：幅54×奥30×高39cm
重量(約)：1.8kg
耐荷重：8kgまで

【共通】

材質：ナイロン
生産国：中国
企画／デザイン：アメリカ
メーカー：PREfER PETS

【輸入元】

OFT CORPORATION

株式会社オーエフティー
〒666-0024
兵庫県川西市久代 1-27-5
Tel:072-744-1017
Fax:072-744-1018
E-mail:oft-info@onyx.ocn.ne.jp

受付時間　月～金　9:15～17:00
土　9:15～12:00
（第 3 土曜、日祝は休み）