PG PawtyCats Standard

取扱説明書 Ver1.0

使用上の重要な情報が書かれています。ご使用の前に説明書をよくお読みになり、正しくお使いください。説明書はお使いになる人がいつでも確認できるように大切に保管してください。

本取扱説明書は大切に保管してください

安全上の警告と注意

火災やケガなどを防止するために必ず以下の点をお守りください。

●窒息等の危険があるので、お子様やペットが梱包用のビニール袋で遊ばないようご注意ください。
●本製品はトレー型猫トイレ用カバーです。本来の用途以外に使用しないでください。
●展開した本製品の中に入らないでください。特に小さなお子様にはご注意ください。
●展開、収納の際は指や手を挟まないよう十分注意してください。また、使用中はむやみにフレームやジョイントに触れないでください。
●ご使用の前に必ず破損や異常がないかを確認してください。使用前や使用中に破損や異常が見つかった場合は直ちに使用をお止めください。
●暖房器具の熱風吹出口の前や火の側、高温多湿の場所、直射日光の当たる場所に置かないでください。破損や変形の原因になります。
●本製品は屋内用・家庭用です。屋外・業務用には使用しないでください。
●本製品はペットの安全と健康を保証するものではありません。

破損や返品・交換について

- 輸送中の破損について -

●開封時に商品の破損（ヒビが入っていた、割れや欠けが生じていた等）があった場合はただちに商品を配達された運送会社の営業所へご連絡ください。

- 返品・交換について -

《**お客様都合**の返品・交換》
●未使用・未開封で**商品到着後８日以内**にご連絡いただいた場合のみの対応です。
『返品の場合』商品の返品確認後に**ご注文金額から往復送料を引いた金額**を返金します。
『交換の場合』商品代の差額と往復送料をお客様負担で交換します。

《**製品不具合**による返品・交換》
●使用有無にかかわらず**商品到着後14日以内**にご連絡いただいた場合のみの対応です。
『返品の場合』商品の返品確認後に**商品代金全額（送料も店舗負担）**を返金します。
『交換の場合』交換品を発送します。**交換品、返品物共に送料は店舗が負担**します。

梱包内容物

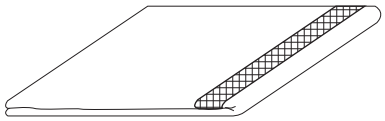

本体（カバーとフレーム）：1 個

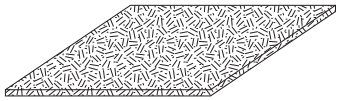

専用マット：1 枚

組み立て方

1 本体を広げます。

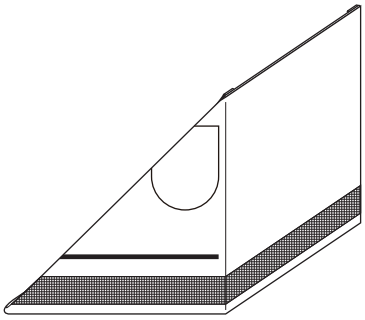

2 底面フレームの先端を受け部分に差し込み、左右を繋ぎます。

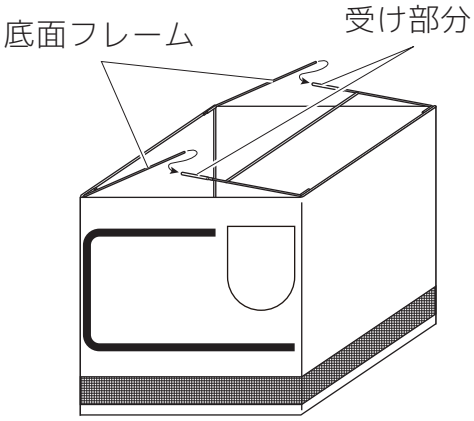

Ex 固くて差し込めない場合はカバーを半分ほど下げてから行ってください。

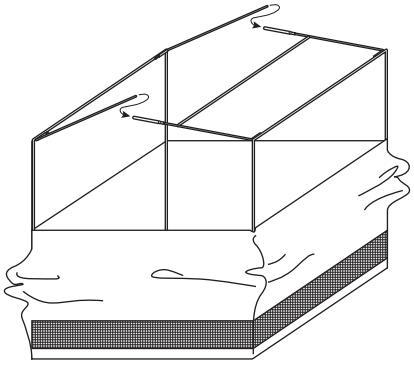

3 仕切りを広げてベルクロで固定します。

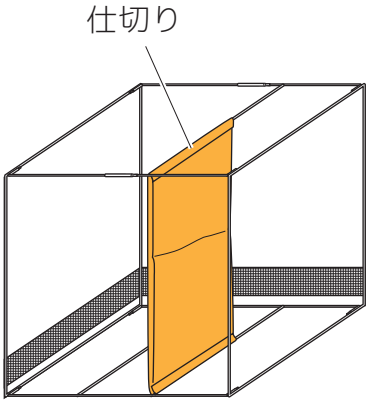

4 上下をひっくり返して専用マットの上に置いて完成です。

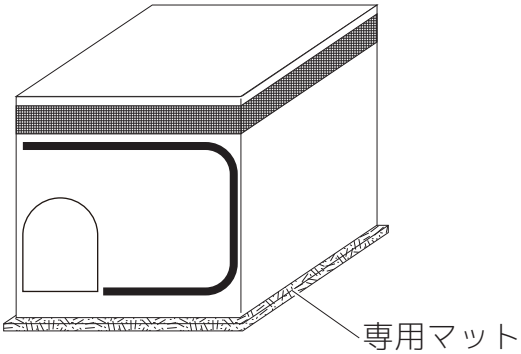

使用方法

1 前面のファスナーを開き、トイレを入れて使用してください。

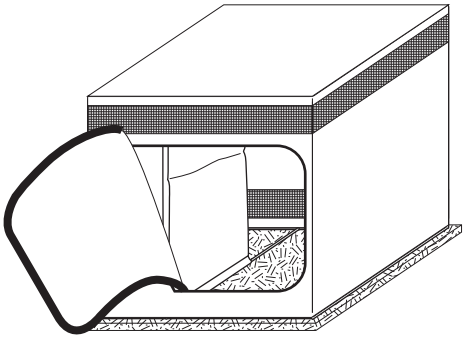

2 直接トイレに被せてのセッティングもできます。

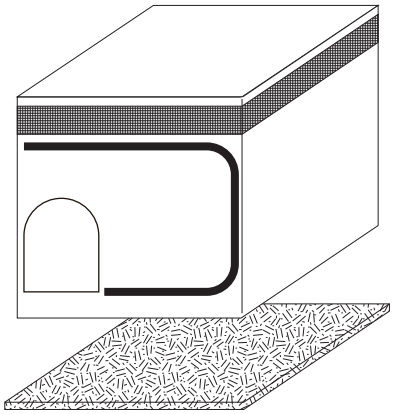

- 使用可能なトイレのサイズ -

●幅38cm×奥63.5cm×高64.5cmまでのトイレが使用できます。

お手入れについて

●ブラシや粘着ローラーで毛やホコリを取り除いてください。
●汚れがひどい場合は固く絞った布巾などで拭き取ってください。
●濡れた場合はすぐに水気を拭き取ってください。放置するとサビや急激な劣化につながります。

製品情報

●仕様変更により予告なく外観や使用方法が変更される場合がありますので予めご了承ください。

外寸(約)：幅70×奥70×高67.5cm（マット込み）
トイレ設置場所内寸(約)：幅39×奥65×高65.5cm
入口：幅20×高25cm
重量(約)：4.7kg（マット込み）
主な素材：
生産国：中国
メーカー：PetGear Inc.（アメリカ）

OFT CORPORATION