OFT DOG CLEANER

取扱説明書　Ver1.0

使用上の重要な情報が書かれています。ご使用の前に説明書をよくお読みになり、正しくお使いください。
説明書はお使いになる人がいつでも確認できるように大切に保管してください。

本取扱説明書は大切に保管してください

●本製品は家庭用であり、業務用に製造されたものではありません。
●本製品はペットの安全と健康を保証するものではありません。

梱包内容物

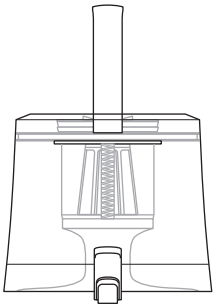
ダストカップ：1個

ホース：1本

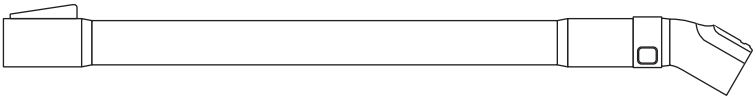
パイプ：1本

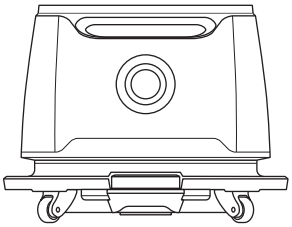
ベース：１台

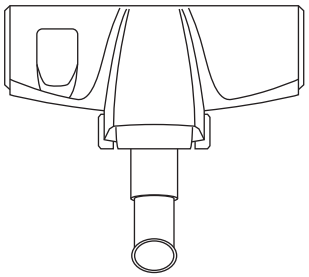
クリーナーヘッド：1個

隙間ノズル：1個

スリッカーノズル：1個

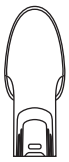
ブラシノズル：1個

スポンジフィルター：1枚

カップフィルター：1個

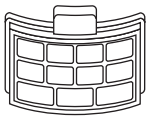
ベースフィルター：1個

※各フィルターは取り付けられた状態で梱包されています

安全上の警告と注意

火災や感電、またはケガを防止するために必ず以下の点をお守りください。

●本製品は家庭内での使用のみを目的としています。 商業用または工業用としての使用や、屋外や濡れた場所での使用はしないでください。
●本製品をお子様や、身体・思考能力が著しく低下している方が単独で使用することは絶対にお止めください。
●ご使用の際は安全に使用できる環境下かつ製品の安全な使用方法と危険性を　理解している方の指示監督のもとで使用するようにしてください。そのような監督のない中でお子様によるお掃除やお手入れは絶対に行わないでください。
●お子様やペットの近くで使用する際は十分注意してください。また、お子様やペットが本製品で遊ばないよう注意してください。
●濡れた手で電源プラグや本製品を触らないでください。
●濡れた毛や液体は吸わないでください。
●電源コードや電源プラグが破損した状態で本製品を使用しないでください。
●本製品が上手く機能しない場合、破損した場合、屋外に放置したり液体に浸してしまった場合は使用せずに必ず弊社へご連絡ください。（11ページ参照）
●製品を分解しないでください。間違った組み立て方をすると感電や火災につながる恐れがあります。修理が必要な際は弊社までご連絡ください。（11ページ参照）
●電源コードを引っ張ったり、上に重いものを乗せないでください。また、コードを挟んでドアを閉めたり、先端が鋭利なものや角のまわりで電源コードを引っ張らないでください。
●延長コードを介しての使用はお薦めしません。タコ足配線はお止めください。
●ガソリンなど引火性液体または可燃性液体を吸わないでください。また、引火性・可燃性の気体がある場所やその近くで使用しないでください。
●タバコ、マッチ、熱い灰など火のついているもの、煙の出ているもの、高温のものは吸わないでください。
●開口部に物を入れたり、開口部を塞いだまま使用しないでください。
●長期間使用しない場合や、お手入れやパーツの差し替えを行う前は必ずプラグをコンセントから抜いてください。
●屋外や浴室など湿気の多い場所や水に濡れる場所での使用、保管はお止めください。
●芳香剤や香りのついた製品をフィルターに使用しないでください。この様な化学薬品は引火や火災の原因になる恐れがあります。

使用時の注意

- 濡れた手で操作したり電源コードの抜き差しをしないでください -
故障や感電の恐れがあるので絶対にお止めください。

- タバコなどの燃えているものや、可燃性の高いものは吸わないでください -
- 可燃性または可燃性の液体がある場所では使用しないでください -
火災や爆発の原因となる恐れがありますので可燃性の高い液体や燃えているものを吸わないでください。

- 初めての使用時に臭いがする場合がありますが不良ではありません -
本製品を初めて使用する時に、においがすることがありますがしばらく動かしていると消えますのでご了承ください。ただし、焦げ臭いにおいがいつまでも続くようであれば直ちに使用をお止めください。

- ダストカップやフィルター類はこまめに掃除してください -
ダストカップやフィルターが汚れたまま使用すると故障の原因になったり、思わぬ事故に繋がる恐れがあります。

- お手入れの際は必ず電源を切り電源コードを抜いてから行なってください -
電源を入れたまま行うと感電や思わぬ事故やケガに繋がる恐れがあります。

- 本製品には温度が異常に上がった場合、動作を停止する機能があります -
ダストカップが一杯になったまま使用したり、吸引口を塞いだ状態で使用するなどしてモーターが加熱された場合は動作を停止します。ダストカップを空にして吸引口やフィルターを確認して 60 分ほど経ってから再開していください。

- 必ず各フィルターは取り付けた状態で使用してください。-
フィルターは必ず取り付けて使用してください。フィルターを外して使用すると故障の原因となります。

使用前の組み立て

- 本体の組み立て -

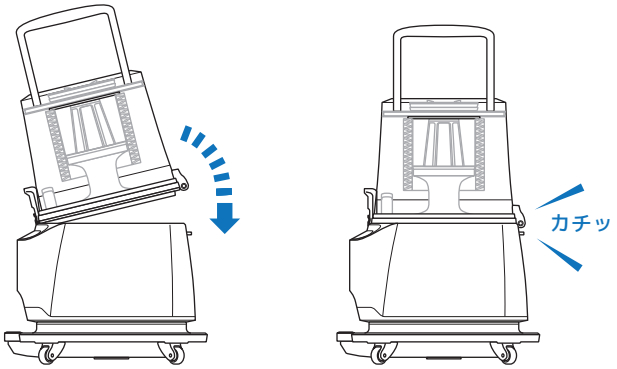

ダストカップの前側を引っ掛けてから固定します。

- ホースの取り付け -

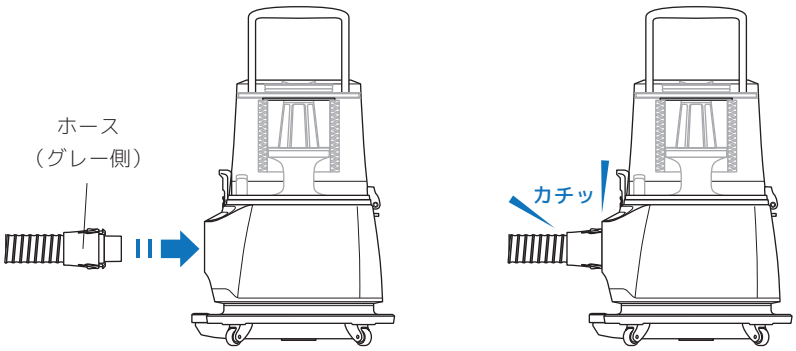

ホースをベースへ差し込みます。

電源のオン/オフと強弱の切り替え

- 電源のオン / オフ -

1 ベース前方の下側に電源ボタンがあります。電源ボタンは足で操作しても構いません。

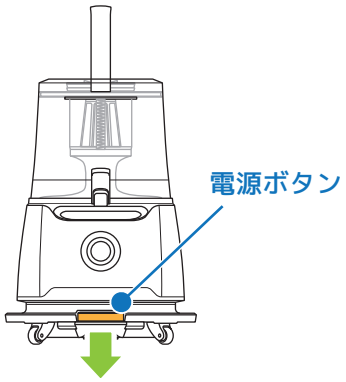

- 強弱の切り替え -

2 ＋、−ボタンを押して強弱を切り替えます。強弱は4段階です。

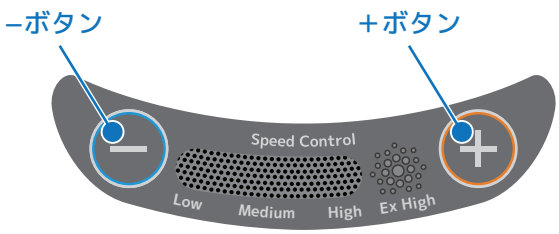

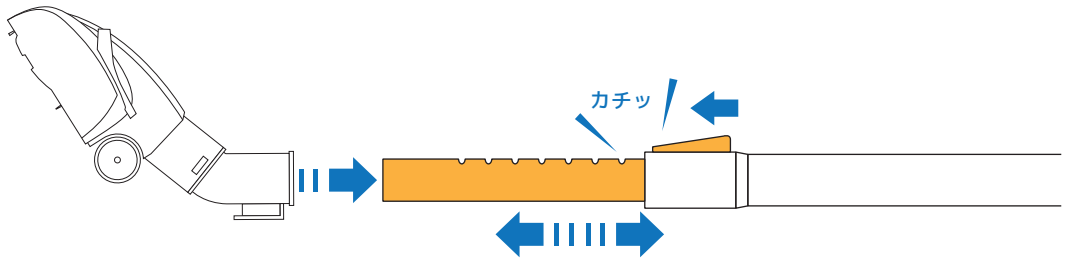

クリーナーヘッドの
取り付けはパイプに
差し込むだけです

レバーを前に押しながらパイプの長さを調節できます。

- 注意事項 -

クリーナーヘッドは必ずパイプと一緒に使用してください。ホースに直接取り付けることはできません。

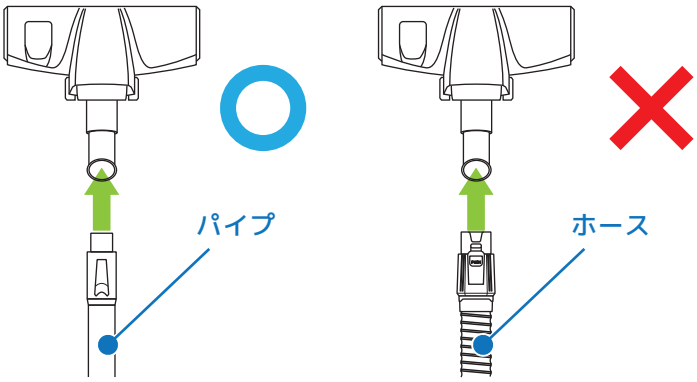

- 説明 -

1 クリーナーヘッドは床に落ちた毛を掃除する時にご使用ください。

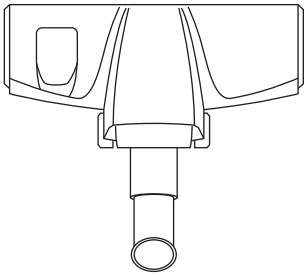

2 横のスイッチでカーペット用、フローリング用に切り替えられます。

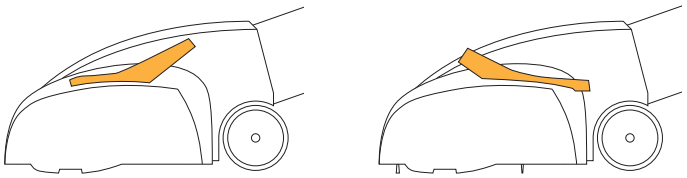

フローリング用　　カーペット用

- 注意事項 -

ノズルはホースに取り付けます。
パイプには取り付けることができません。

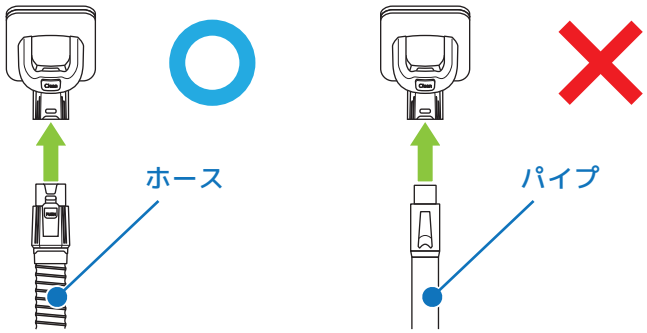

- ブラシノズルについて -

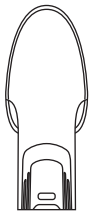

ブラシノズルはソファや衣服に付着した毛を取る時などにご使用ください。

- 隙間ノズルについて -

隙間ノズルはソファクッションの間などを狭い場所を掃除する時にご使用ください。

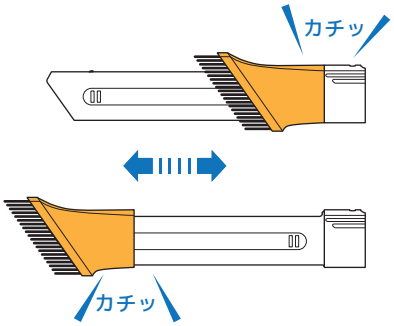

必要に応じてブラシを引き出してください

- スリッカーノズルについて -

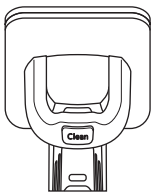

スリッカーノズルは直接ブラッシングしながら抜け毛を絡めとることが出来ます。

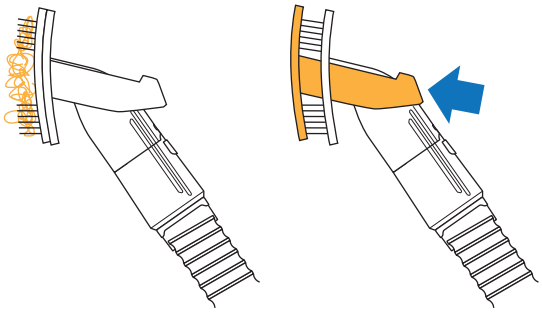

レバーを押すとブラシに絡まった毛を押し出し、吸い込みます。

ダストカップの掃除

1 ハンドルを押し下げて溜まった毛を圧縮します。

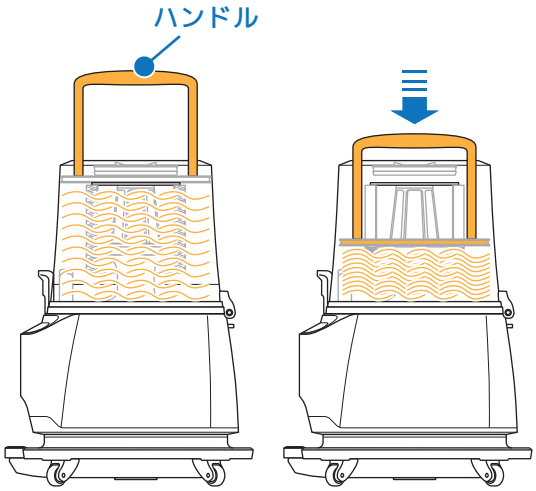

2 リリースレバーを押し下げてダストカップを外します。

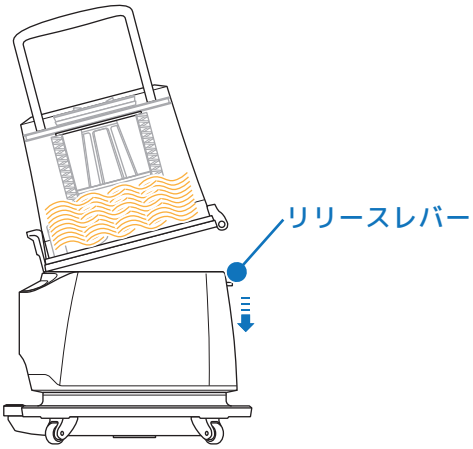

3 ダストカップ前面のボタンを押し下げるとフタが開きます。

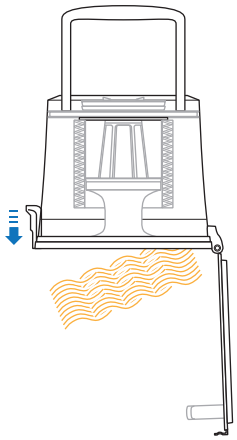

4 ダストカップの毛を捨てたらフタを戻し、ベースに取り付けてください。

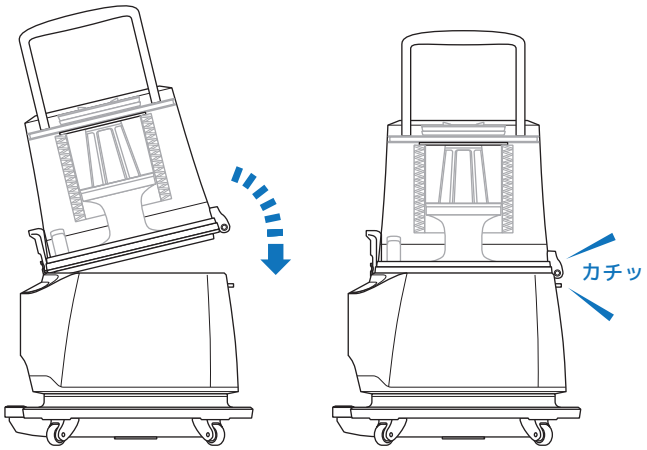

- 注意事項 -

ダストカップをベースに取り付けた状態でハンドルを持って強く揺すったりすると、急にフタが開いたり、ツメが破損してフタが閉まらなくなったりする恐れがあるのでお止めください。

カップフィルターの洗浄

・フィルターは最低でも１ヶ月毎を目安に冷水で洗浄してください。
・使用頻度や状況によってお手入れ時期が変わります。定期的に確認し汚れていたら洗ってください。
・必ず電源を切り、プラグをコンセントから抜いて行なってください

1 フィルターキャップを外し、フィルターを取り出します。

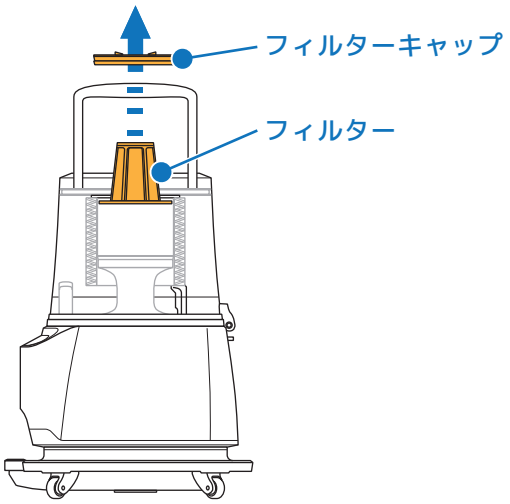

2 水道水ですすぎ洗いをして、しっかりと水気を切ってください。

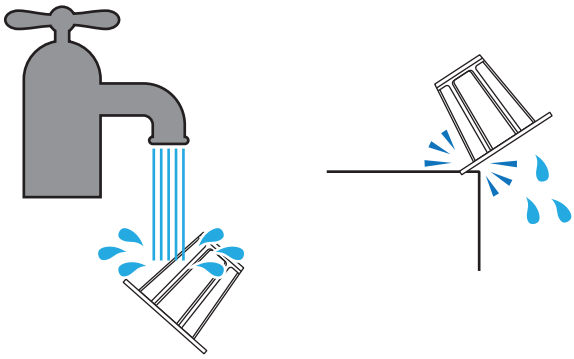

3 風通しの良いところで最低 24 時間は乾燥させてください。

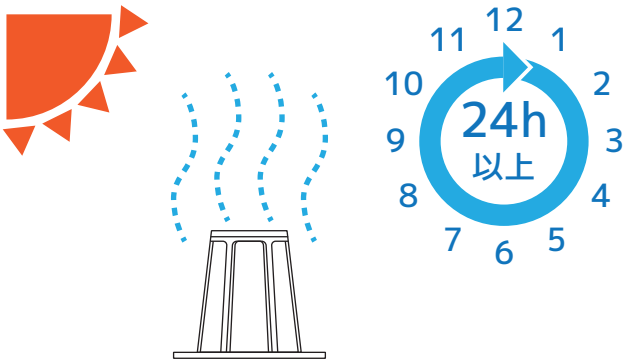

4 完全に乾燥してからフィルターを取り付け、フィルターキャップを戻します。
※フィルターは必ず取り付けてください。

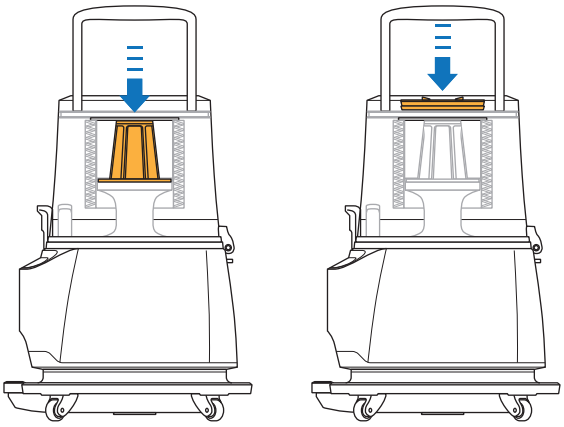

フィルターは必ず乾燥しきってから取り付けてください。
乾燥していないフィルターを取り付けると感電や故障の原因となります

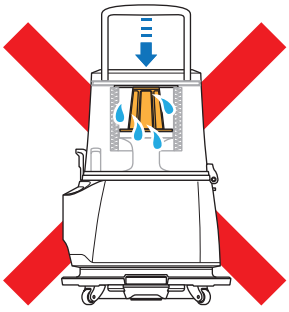

スポンジフィルターの洗浄

・フィルターは最低でも１ヶ月毎を目安に冷水で洗浄してください。
・使用頻度や状況によってお手入れ時期が変わります。定期的に確認し汚れていたら洗ってください。
・必ず電源を切り、プラグをコンセントから抜いて行なってください

1 ダストカップを外し、フィルタートレーとスポンジフィルターを取り出します。

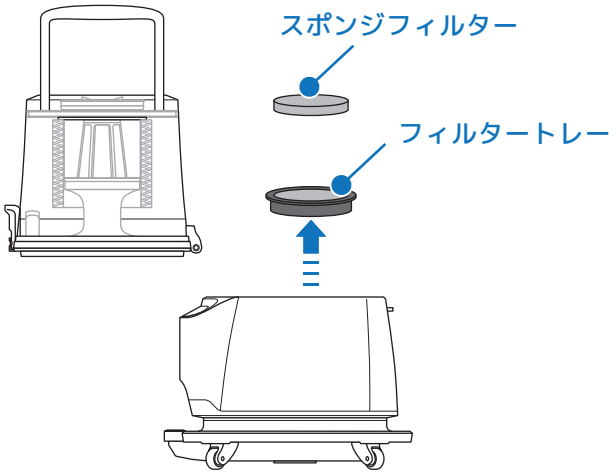

2 水道水ですすぎ洗いをして、しっかりと水気を絞ってください。

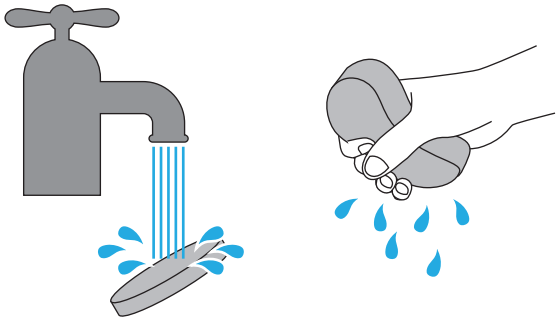

3 風通しの良いところで最低 24 時間は乾燥させてください。

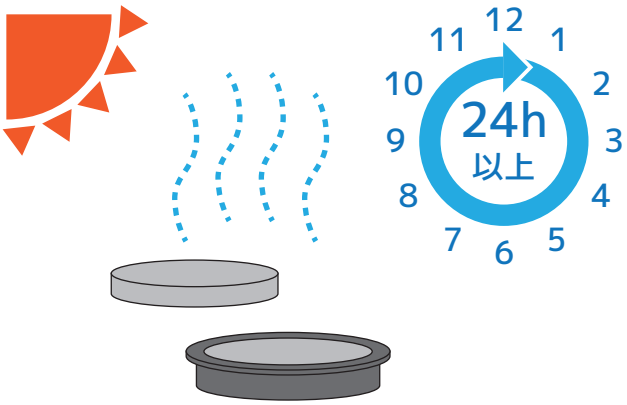

4 完全に乾燥してからフィルタートレーとスポンジフィルターを戻します。
※フィルターは必ず取り付けてください。

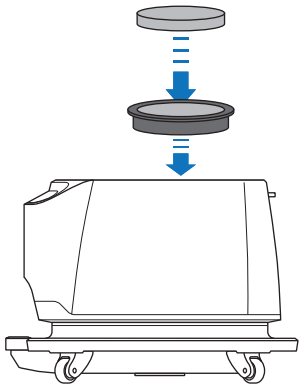

フィルターは必ず乾燥しきってから取り付けてください。
乾燥していないフィルターを取り付けると感電や故障の原因となります

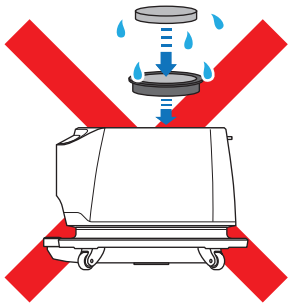

ベースフィルターの洗浄

・フィルターは最低でも１ヶ月毎を目安に冷水で洗浄してください。
・使用頻度や状況によってお手入れ時期が変わります。定期的に確認し汚れていたら洗ってください。
・必ず電源を切り、プラグをコンセントから抜いて行なってください

1 ベースの裏側からカバーを外し、ベースフィルターを取り出します。

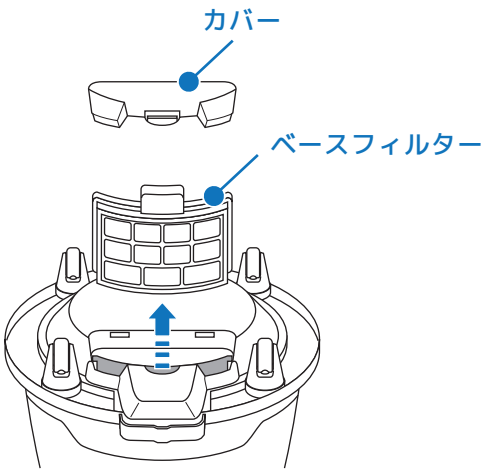

2 水道水ですすぎ洗いをして、しっかりと水気を切ってください。

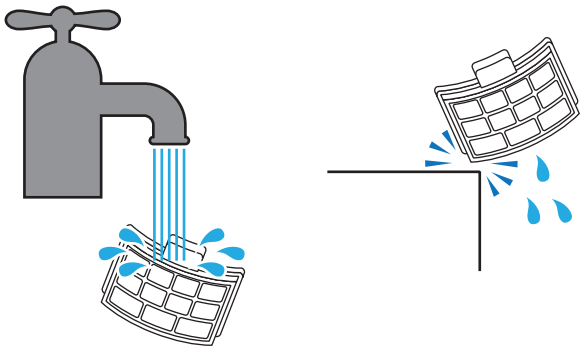

3 風通しの良いところで最低 24 時間は乾燥させてください。

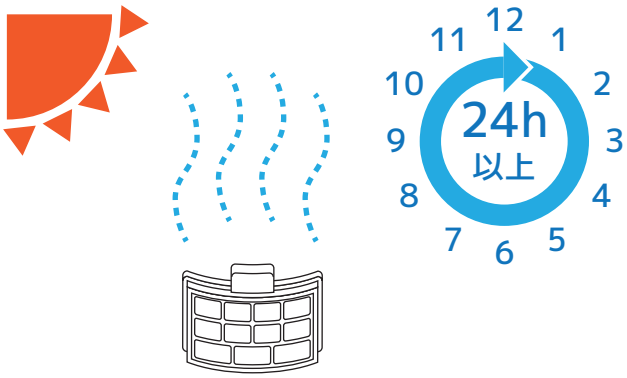

4 完全に乾燥してからベースフィルターを差し込み、カバーを戻します。
※フィルターは必ず取り付けてください。

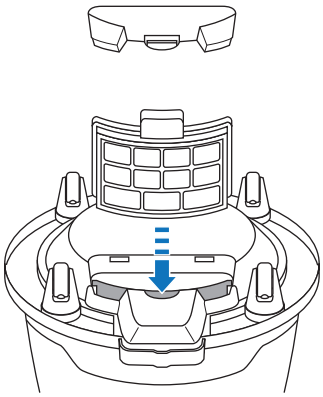

フィルターは必ず乾燥しきってから取り付けてください。
乾燥していないフィルターを取り付けると感電や故障の原因となります

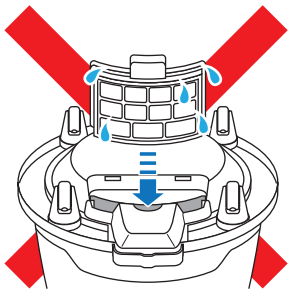

製品情報　製品の外観、および仕様は予告無く変更する場合がございます。

外寸(約)：幅30×奥30×高45cm
重量(約)：3.9kg
主な材質：ABS樹脂、 PVC、ポリプロピレン
生産国：中国
企画/デザイン：中国
販売元：株式会社オーエフティー